madesa

1095

1095

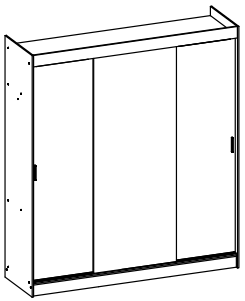

1095-1E

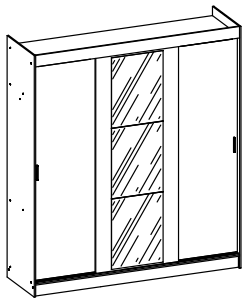

1095-2E

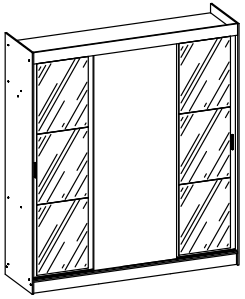

1095-3E

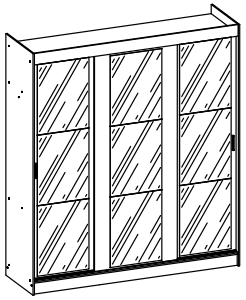

Comprimento / Longitud / Width: 180cm

Altura / Altura / Height: 205cm

Profundidade / Profundidad / Depth: 54cm

Para acessar o vídeo de montagem, aponte a câmera do seu celular para o QR Code ao lado:

Para acceder al video del ensamble, apunte la cámara de su teléfono celular al código QR al lado:

Point your phone's camera at the QR code on the side, to access the assembly video:

cdn.madesa.com/mont/1095_2

O móvel deve ser montado por duas pessoas, em uma superfície limpa e plana.

El mueble debe ser ensamblado por dos personas sobre una superficie limpia y plana.

The furniture should be assembled by two people on a clean, flat surface.

Ferramentas necessárias / Herramientas necesarias / Required tools:

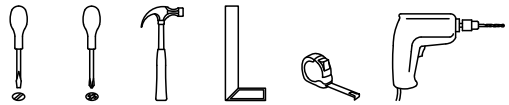

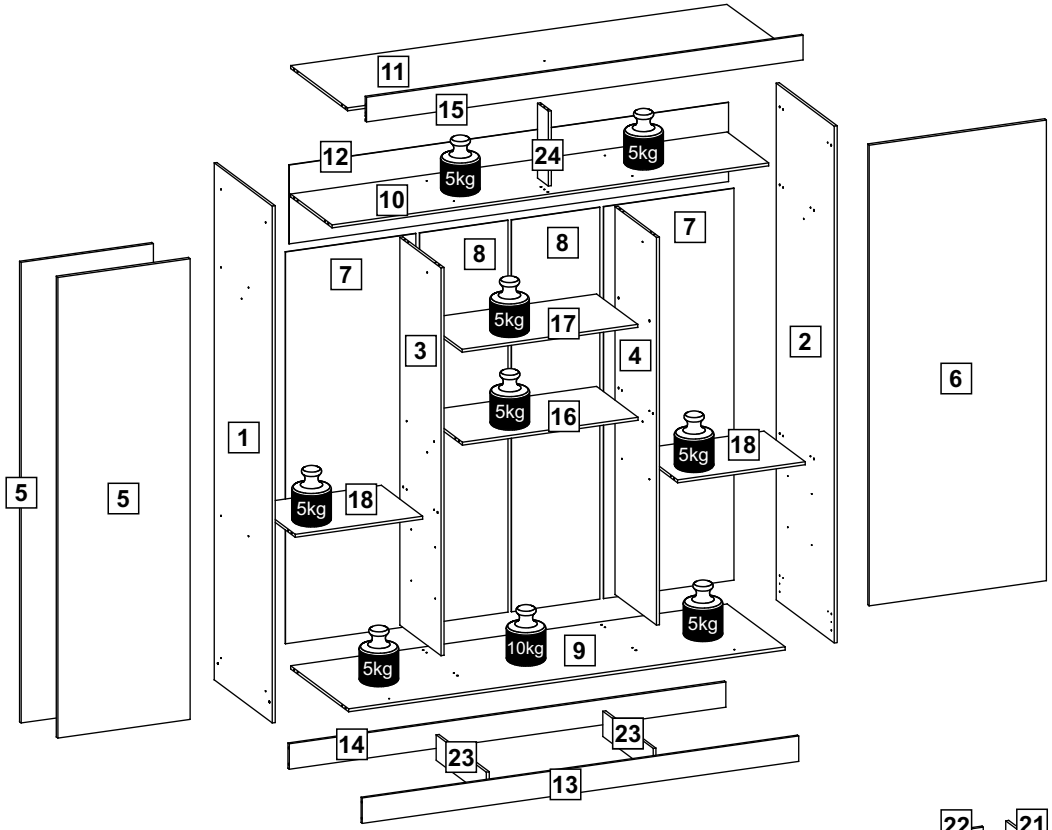

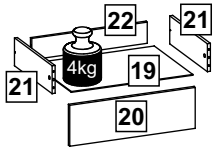

TAMANHO REAL
TAMAÑO VERDADERO
REAL SIZE

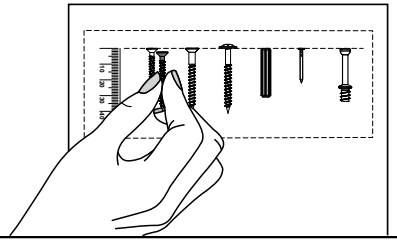

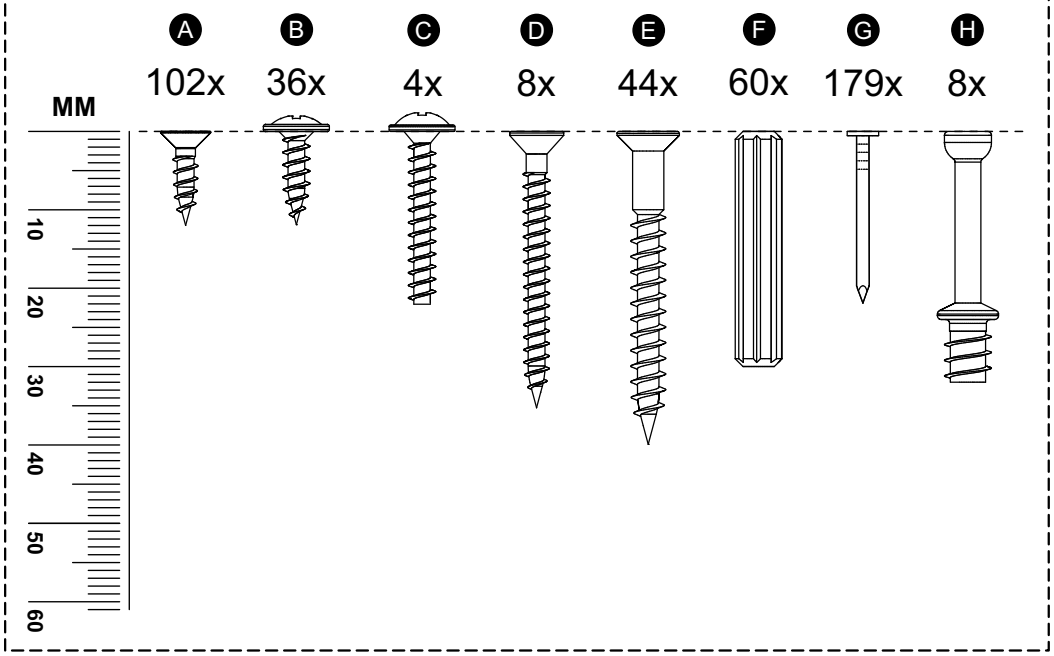

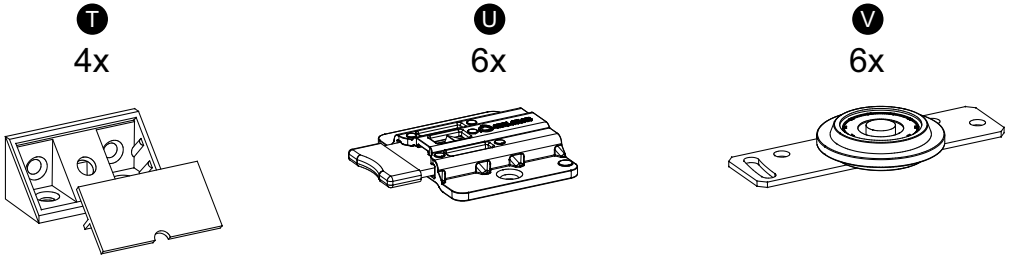

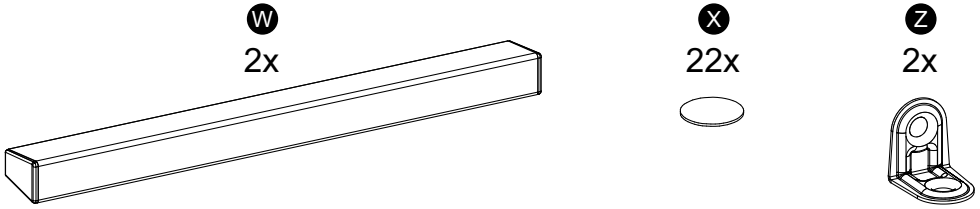

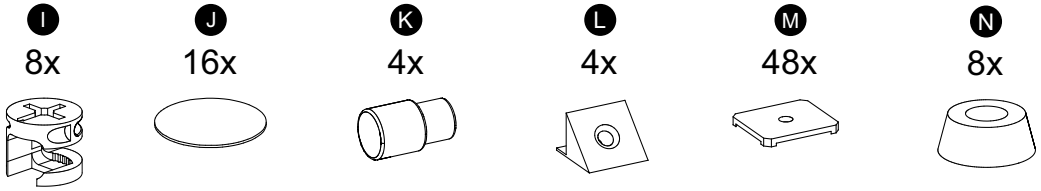

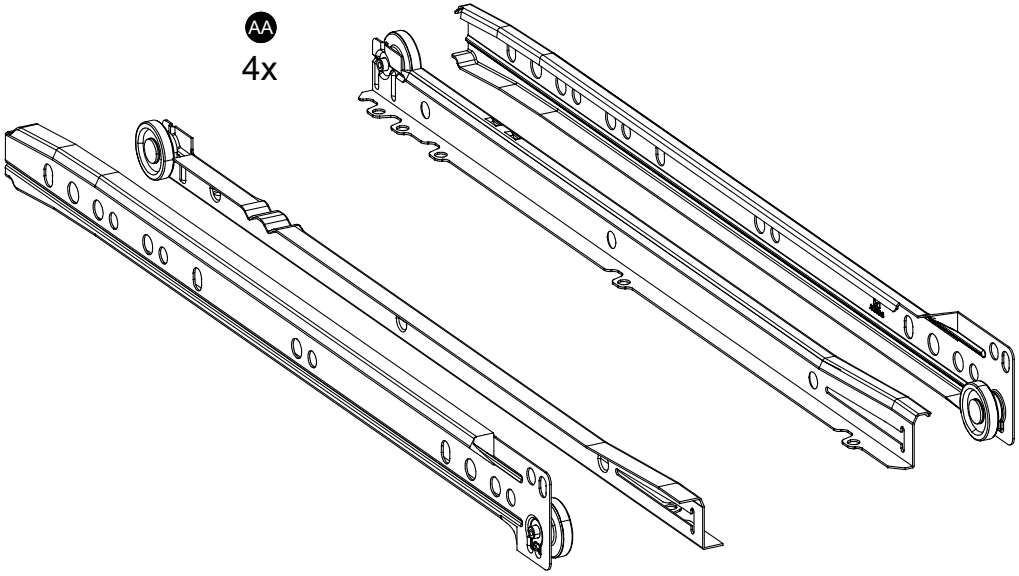

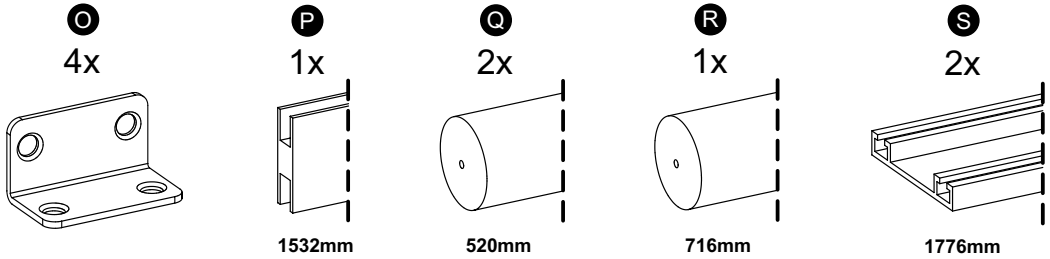

PEÇAS / PARTES / PARTS

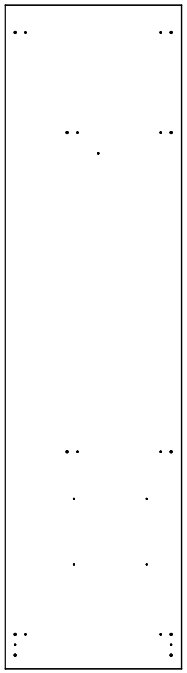

1 (12 x 542 x 2042 mm)

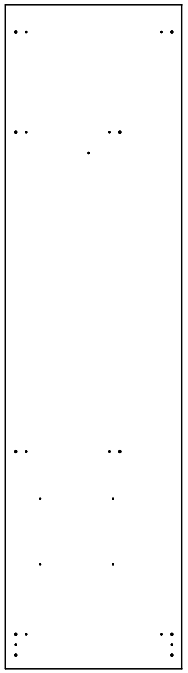

2 (12 x 542 x 2042 mm)

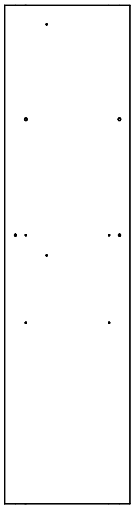

3 (12 x 385 x 1532 mm)

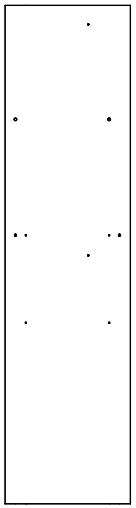

4 (12 x 385 x 1532 mm)

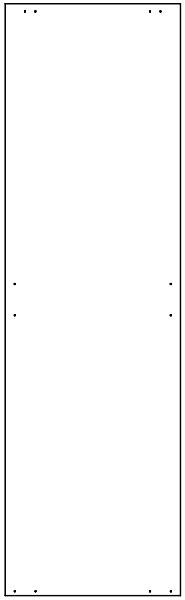

5 (15 x 539 x 1820 mm) - 2x

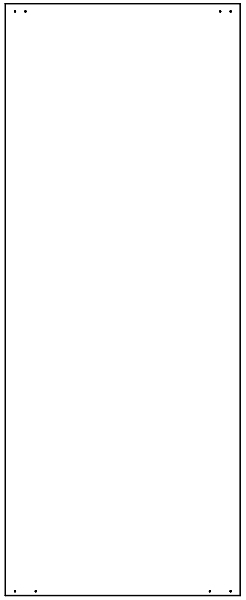

6 (15 x 722 x 1820 mm)

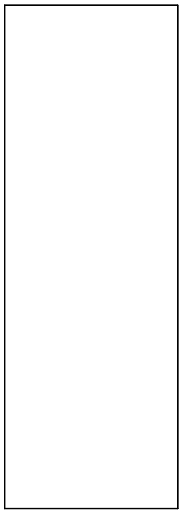

7 (3 x 532 x 1548 mm) - 2x

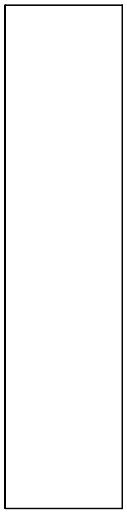

8 (3 x 361 x 1548 mm) - 2x

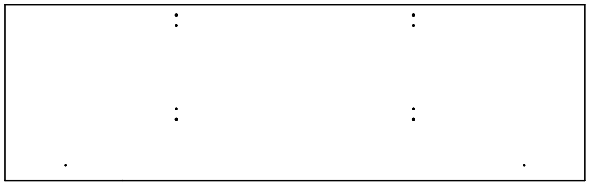

9 (12 x 540 x 1780 mm)

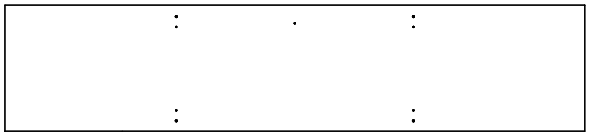

10 (12 x 387 x 1780 mm)

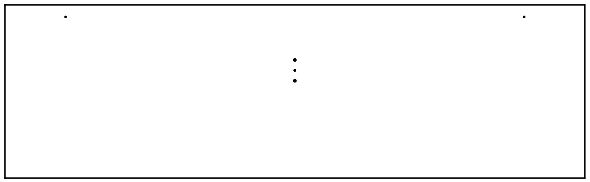

11 (12 x 532 x 1780 mm)

12 (3 x 312 x 1792 mm)

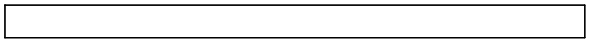

13 (12 x 100 x 1780 mm)

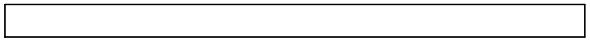

14 (12 x 100 x 1780 mm)

15 (12 x 96 x 1780 mm)

16 (12 x 383 x 716 mm)

17 (12 x 383 x 716 mm)

18 (12 x 383 x 520 mm) - 2x

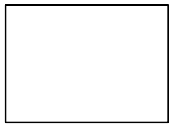

19 (3 x 494 x 357 mm) - 4x

20 (12 x 162 x 512 mm) - 4x

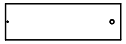

21 (12 x 110 x 350 mm) - 8x

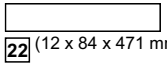

22 (12 x 84 x 471 mm) - 4x

23 (15 x 100 x 468 mm) - 2x

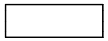

24 (12 x 110 x 296 mm)

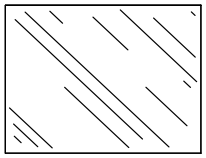

25 (595 x 450 mm)

1095: 0x
1095-1E: 3x
1095-2E: 6x
1095-3E: 9x

1

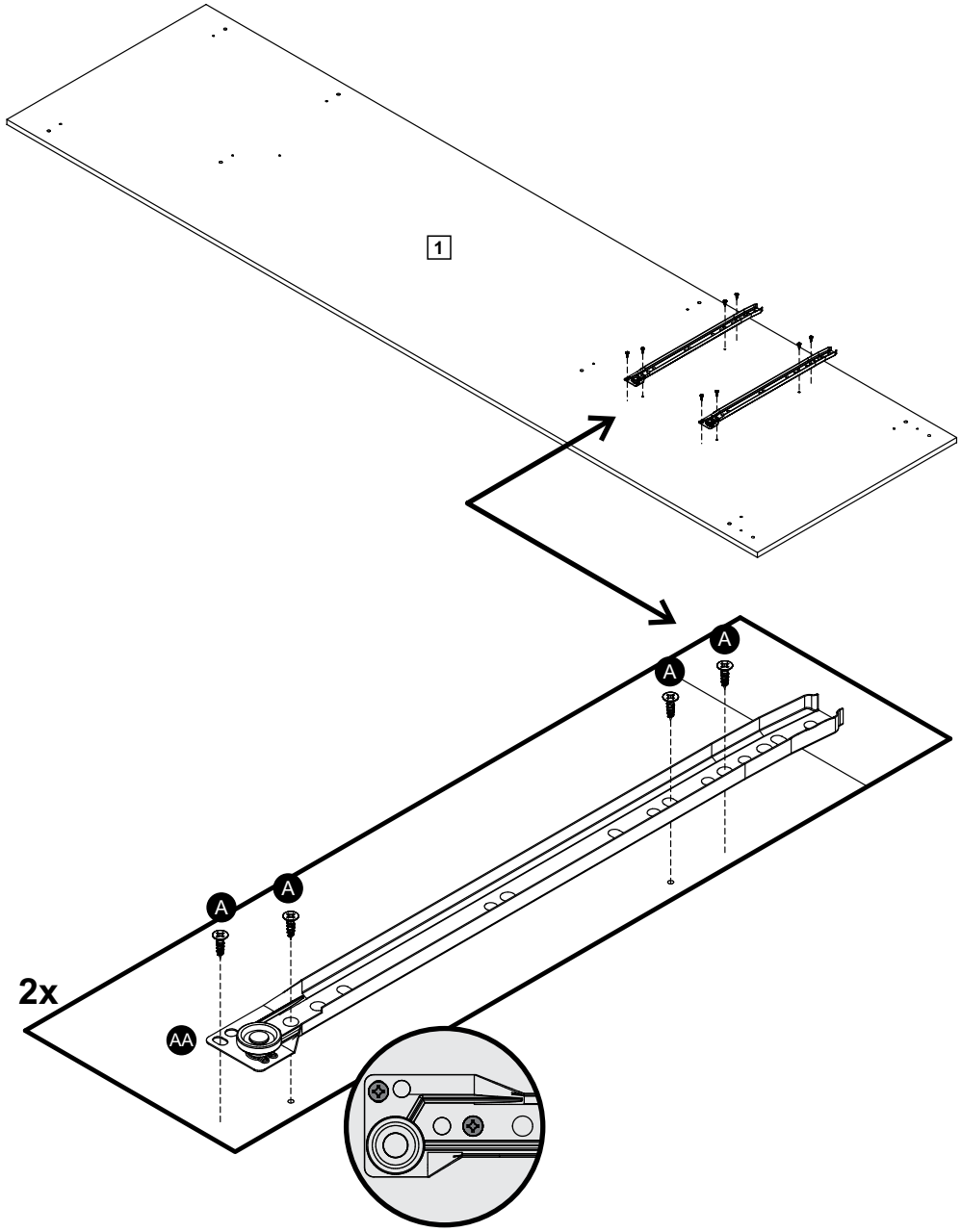

2

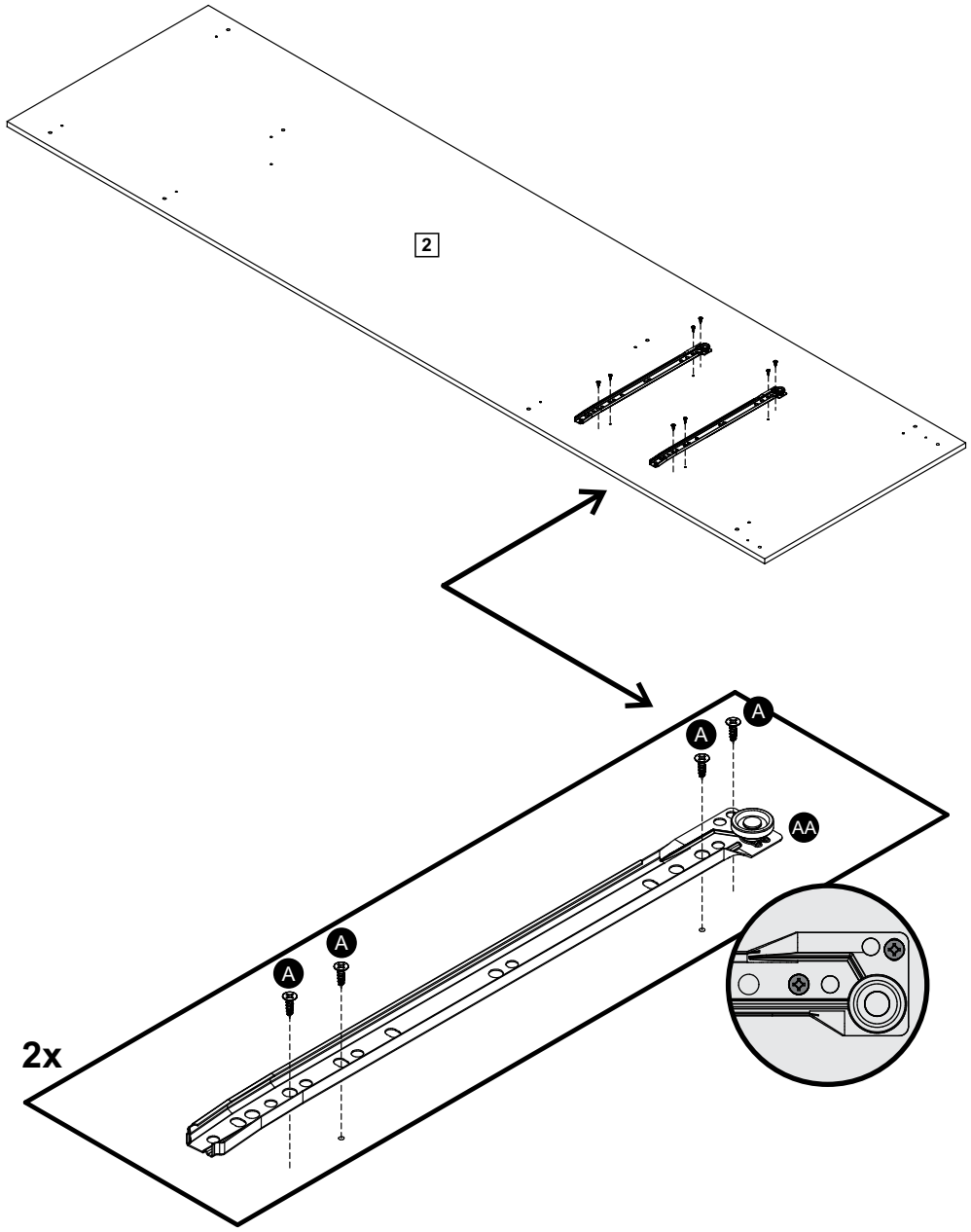

3

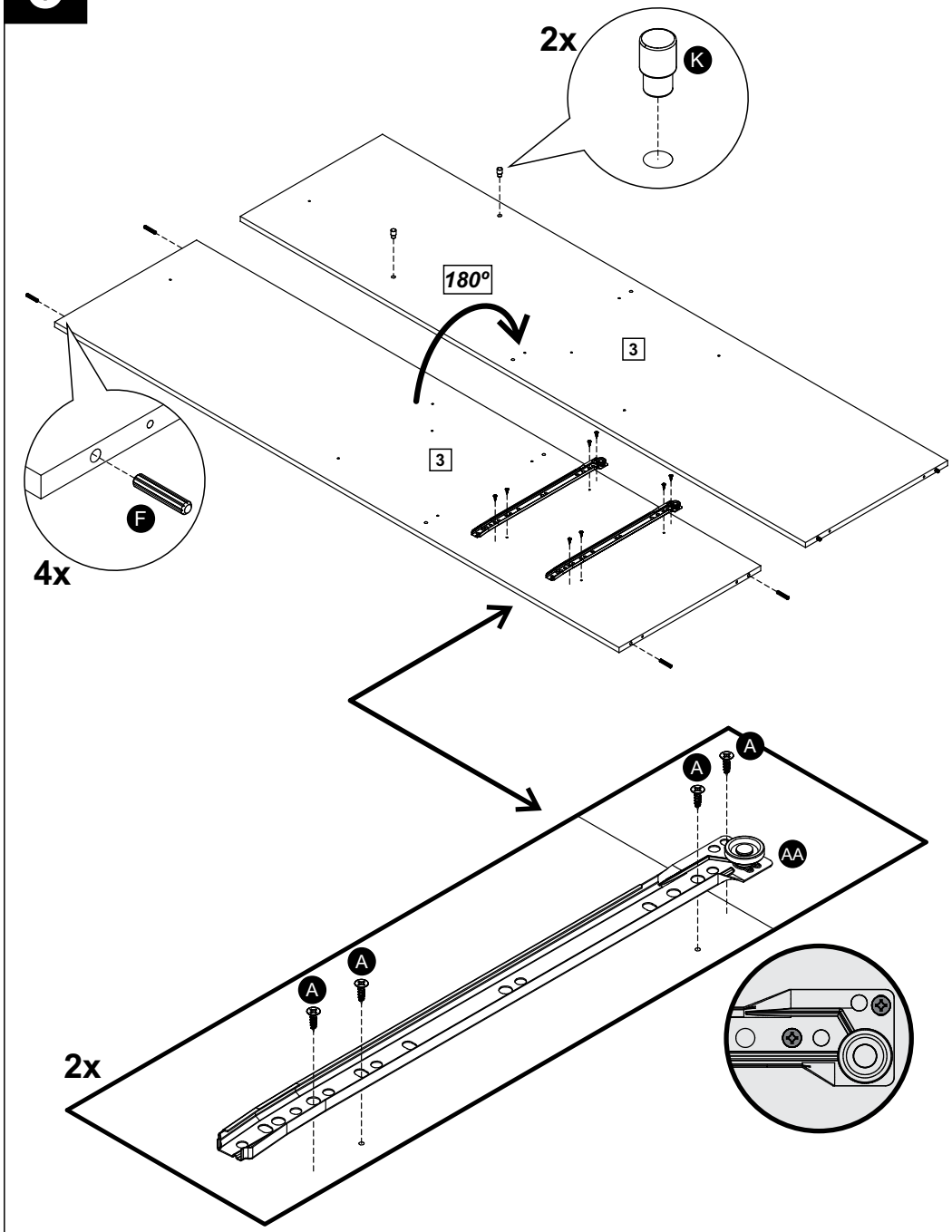

4

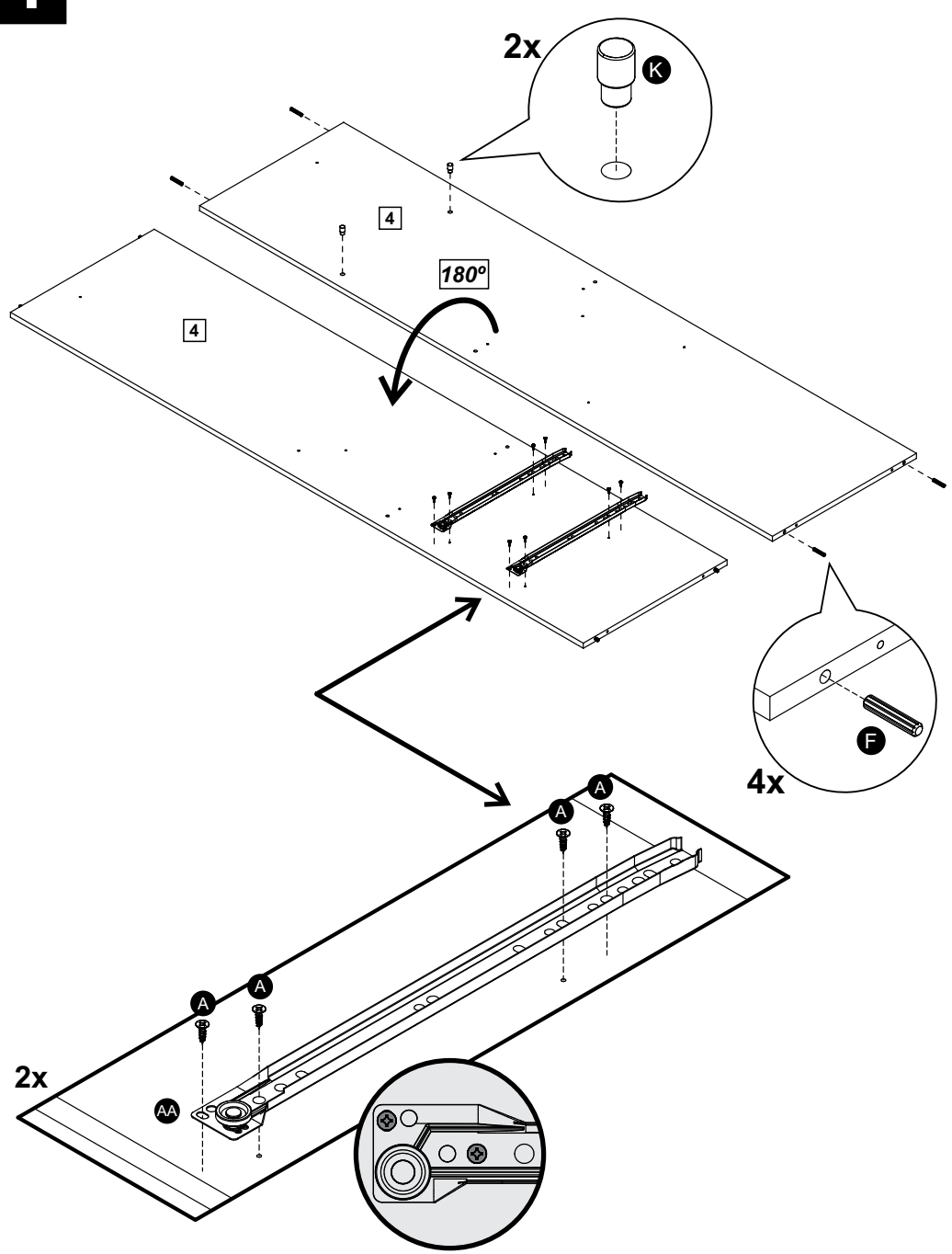

5

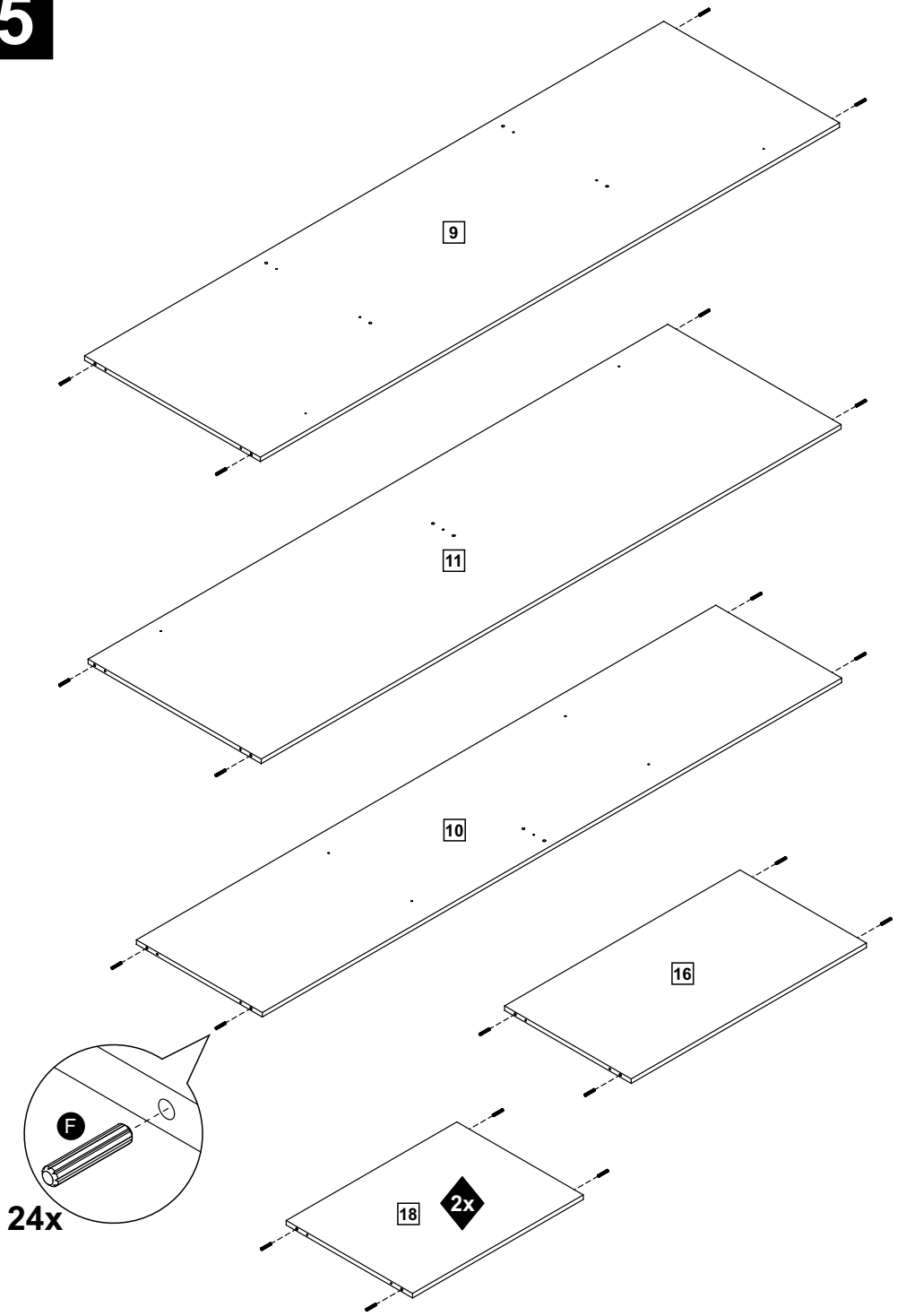

6

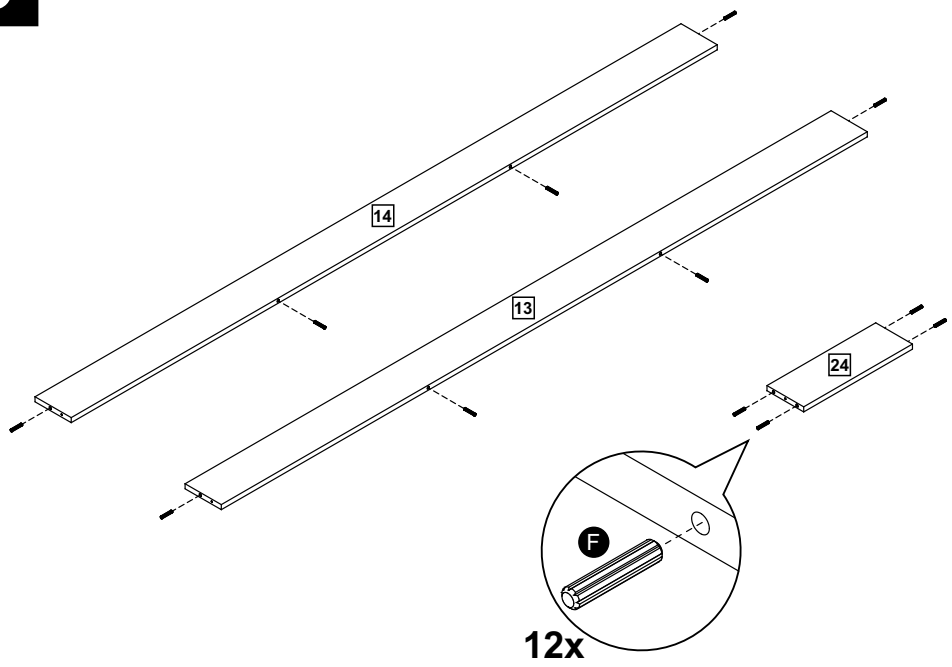

7

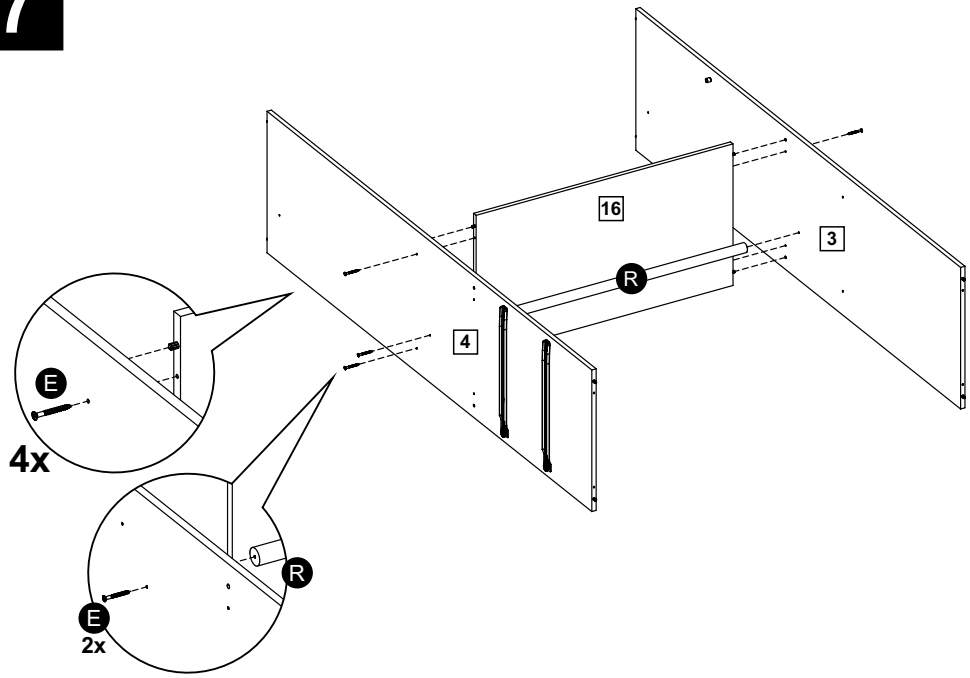

8

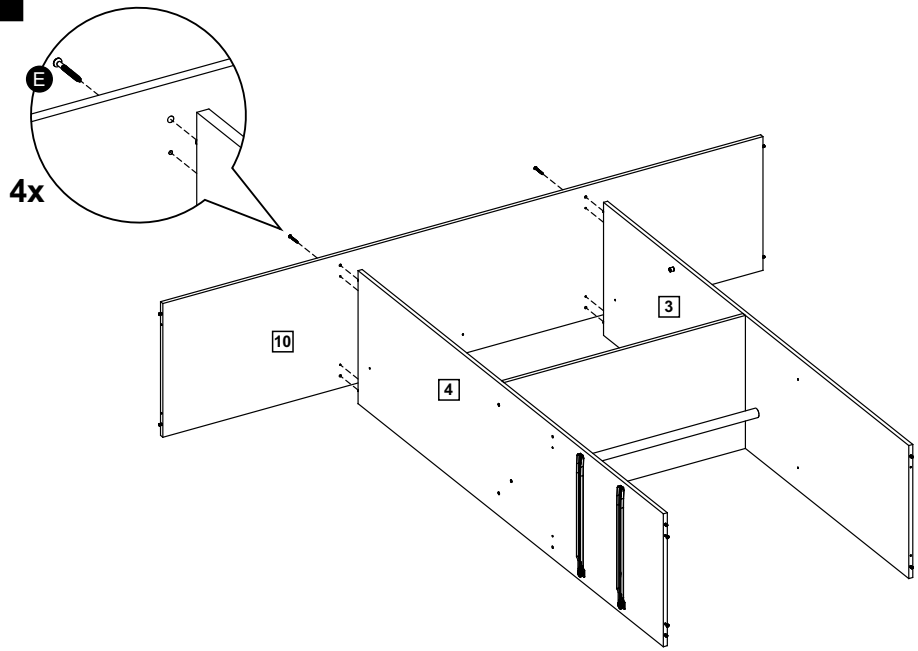

9

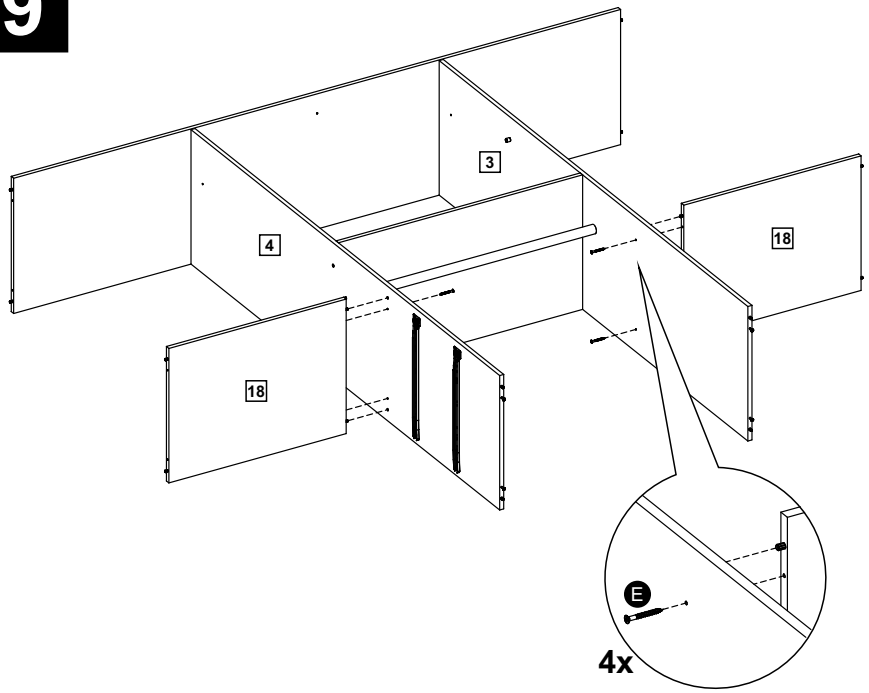

10

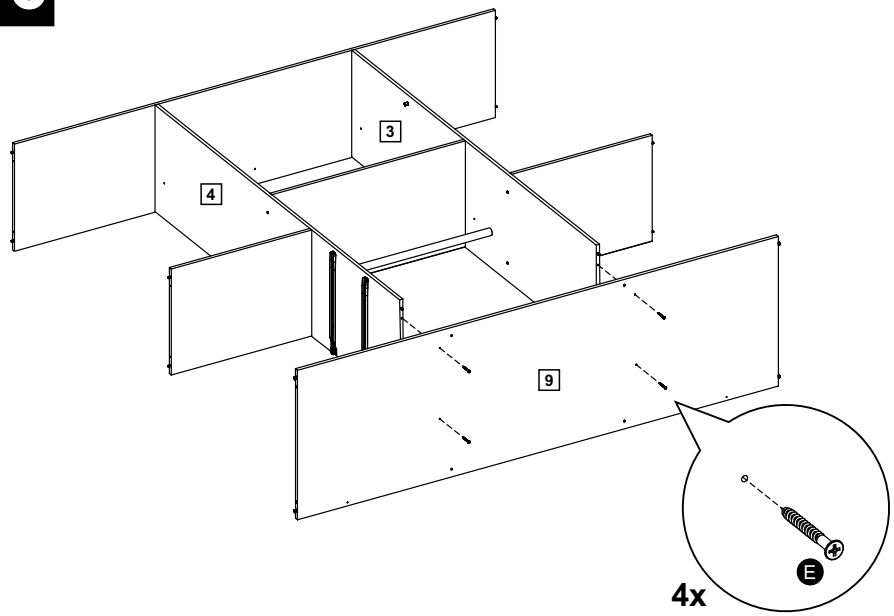

11

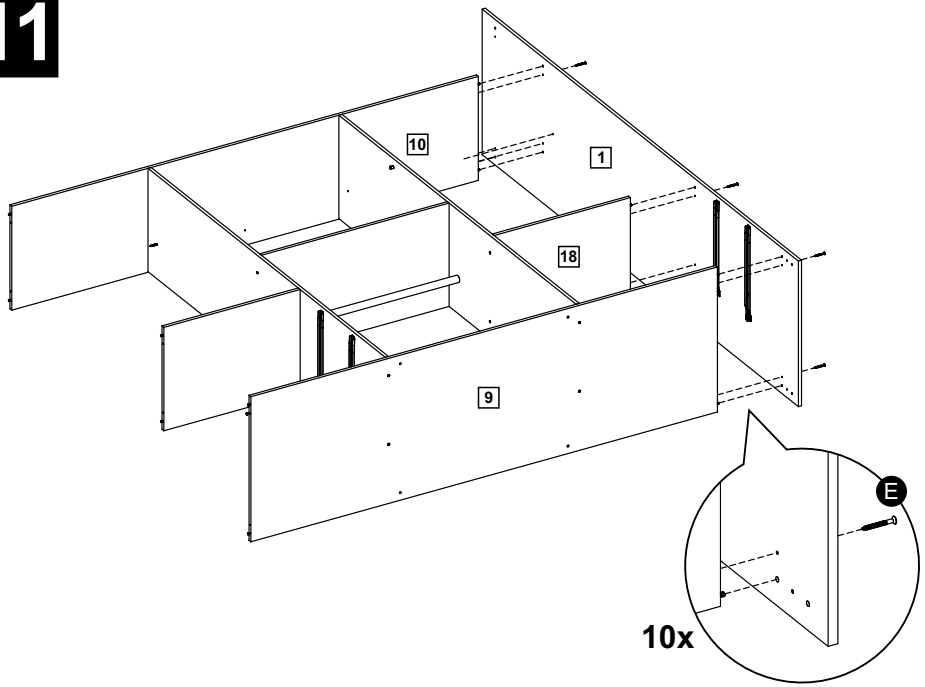

12

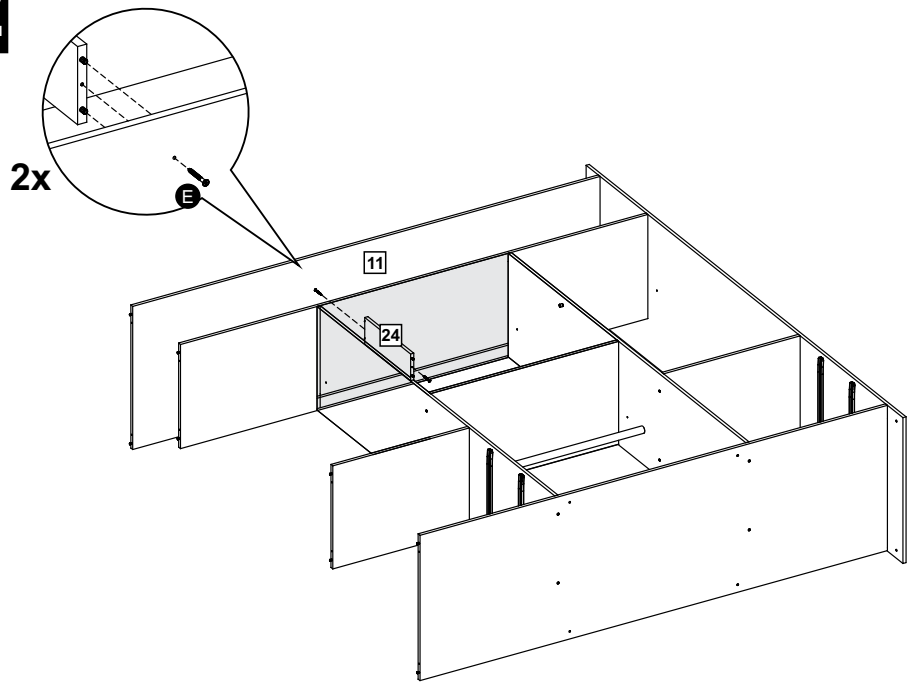

13

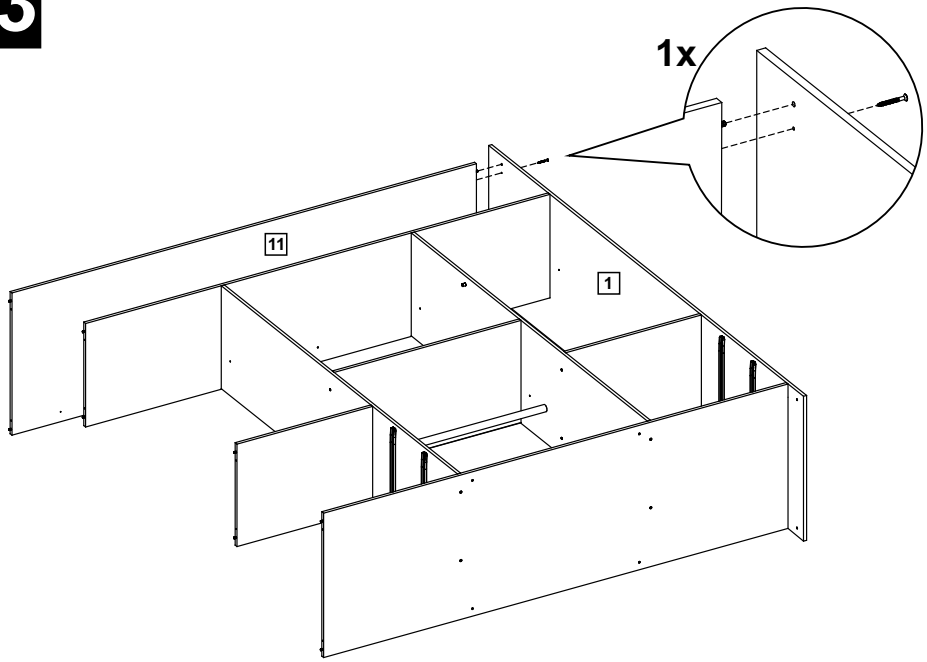

14

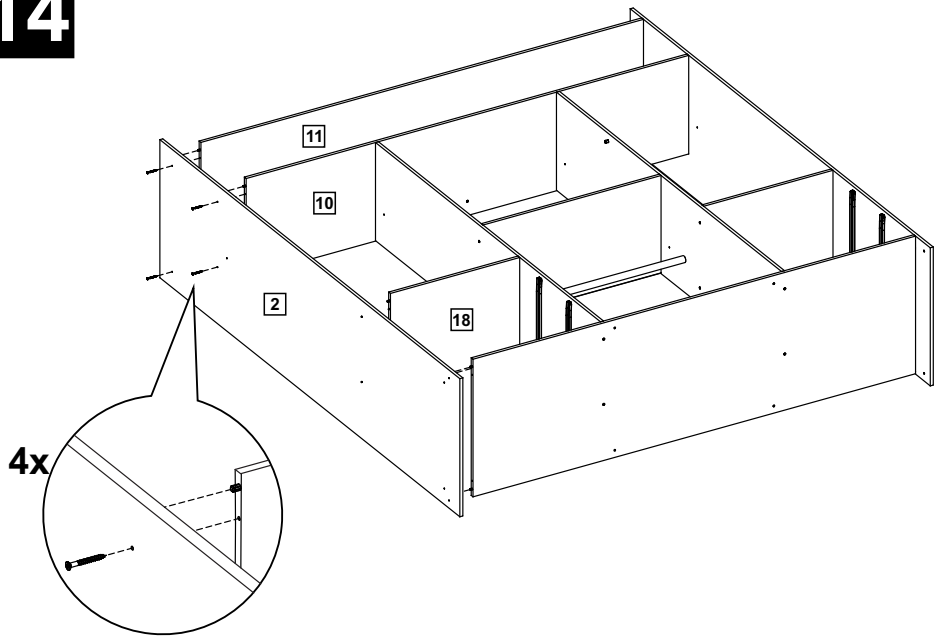

15

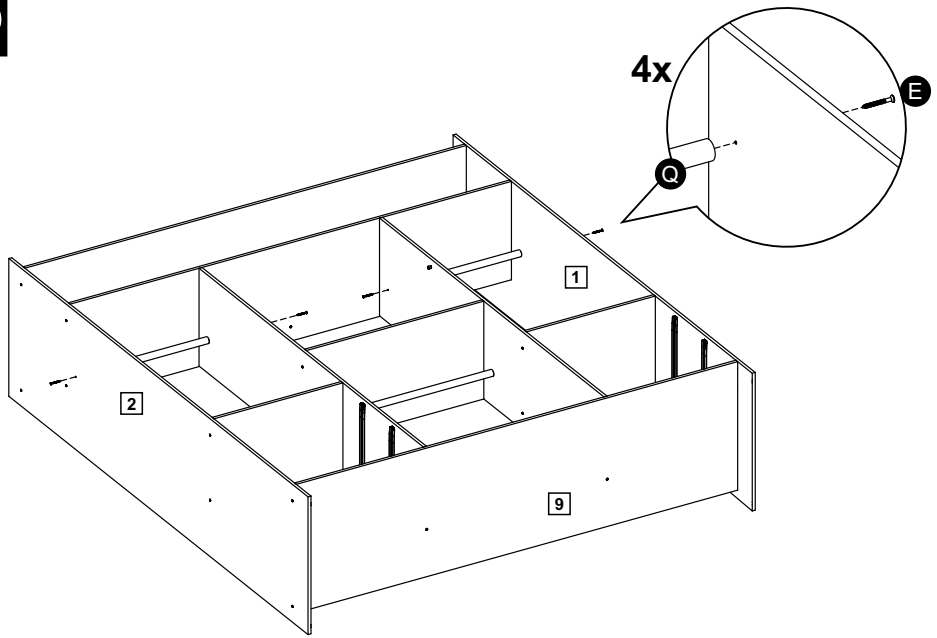

16

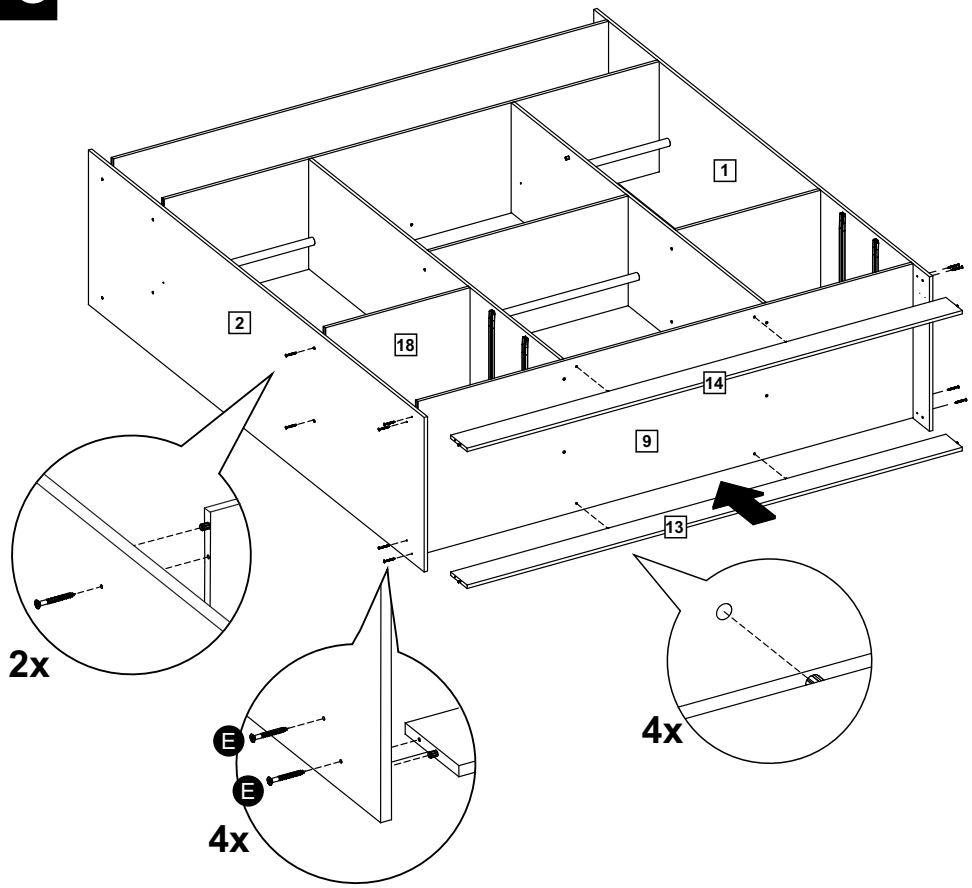

17-2x

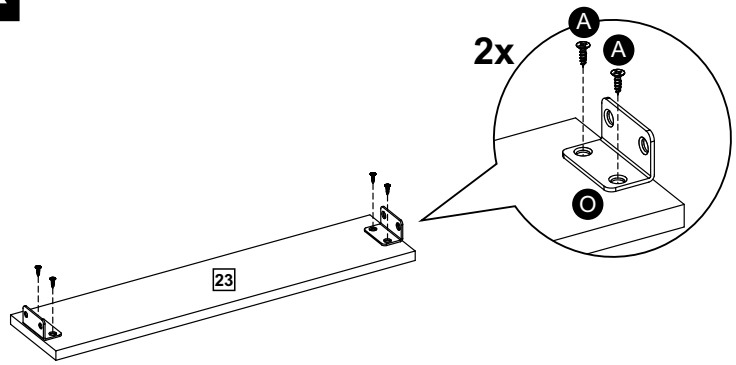

18

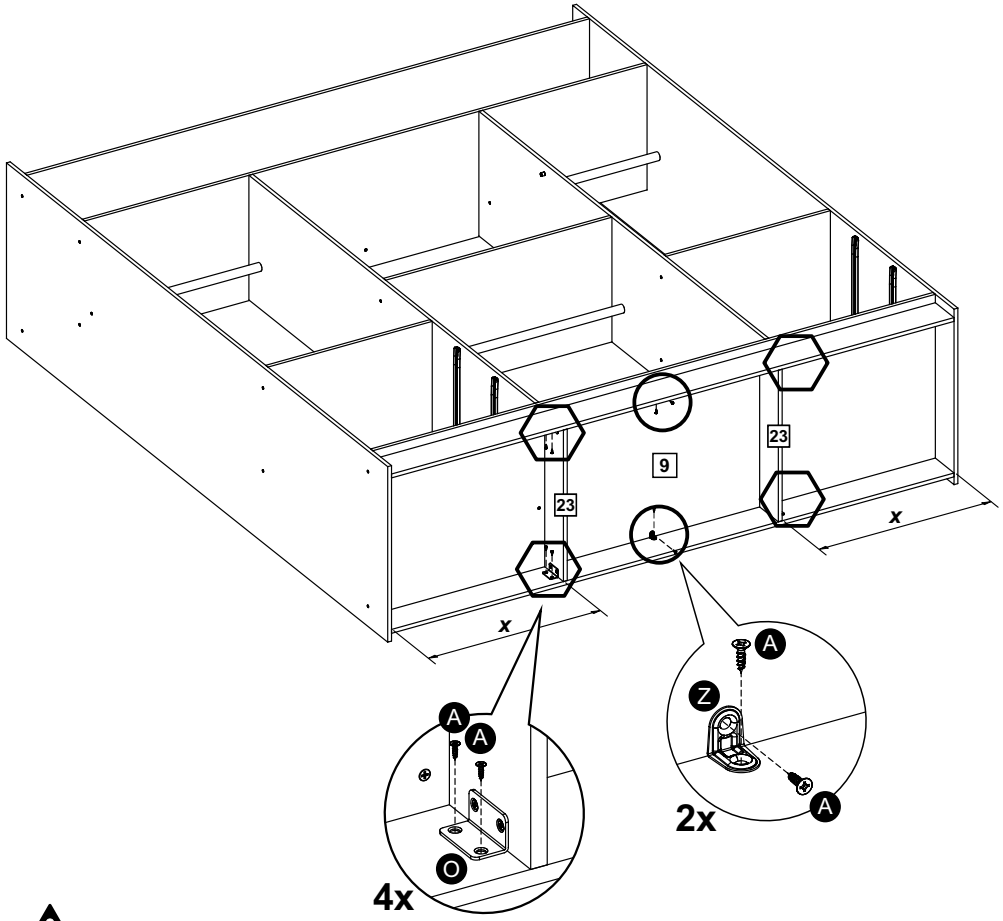

x = 544mm

ATENÇÃO - ATENCIÓN - ATTENTION

Para modelo com pés, verificar esquema que acompanha o Kit Pés antes de dar sequência na montagem.

Para modelo con pies, comprobar el esquema que acompaña el Kit Pies antes de dar secuencia en el montaje.

For model with feet, check the assembly instructions accompanying the feet kit before proceeding with the assembly.

19

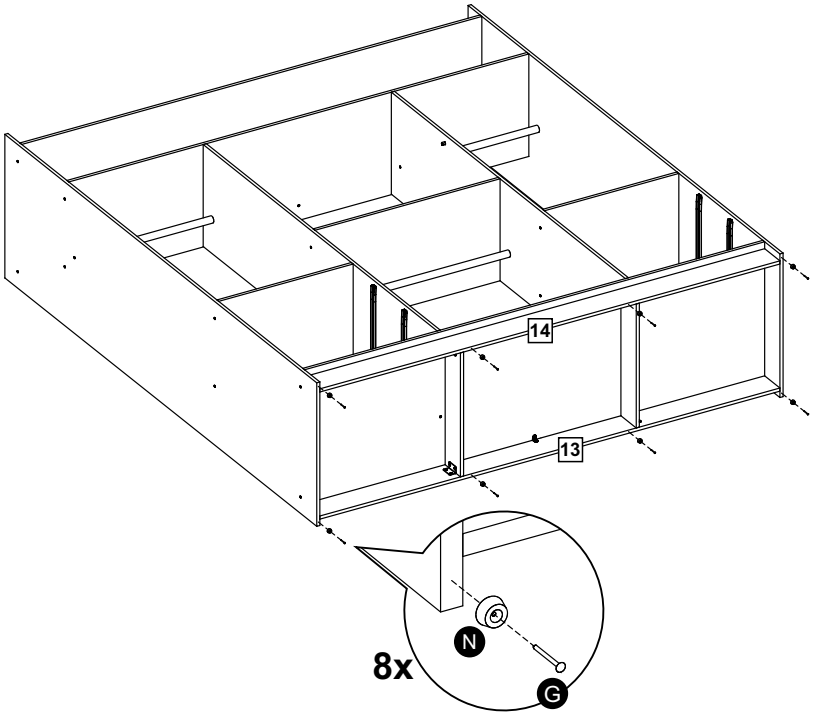

20

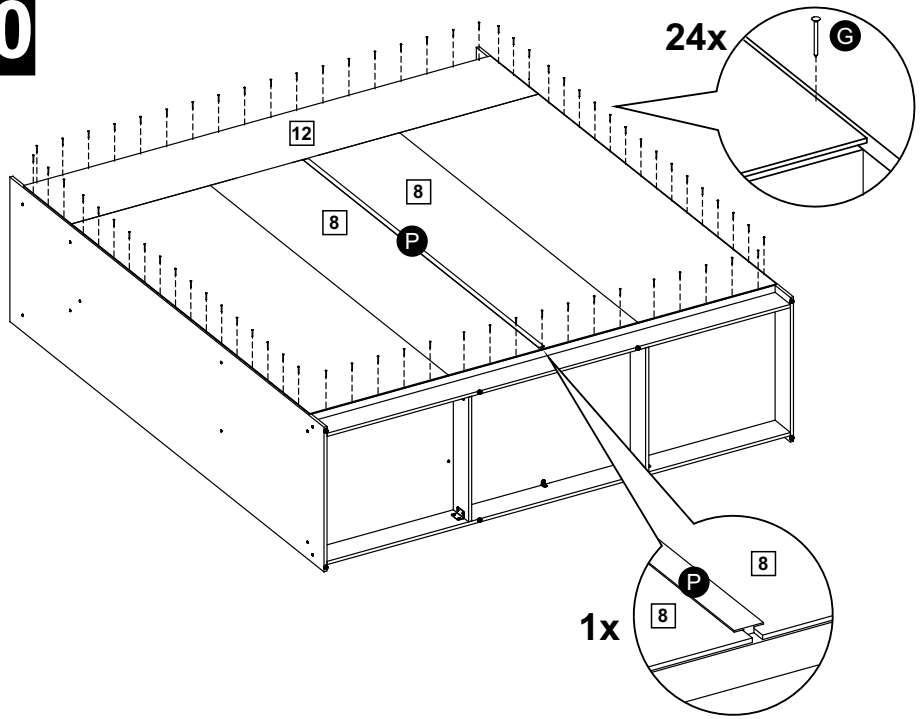

21

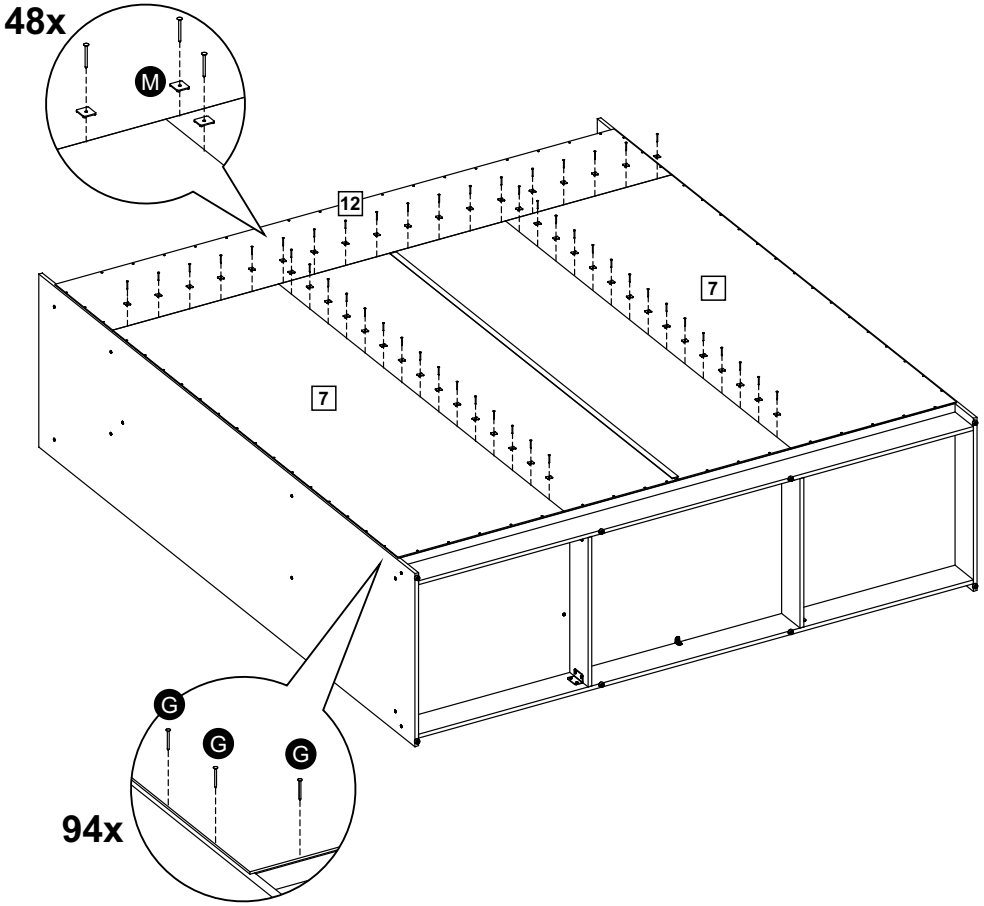

22

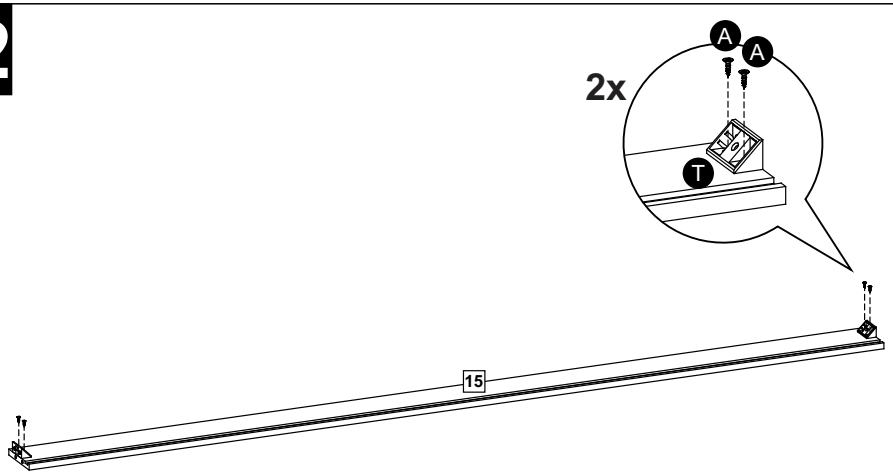
A
A
2x
T
15

23

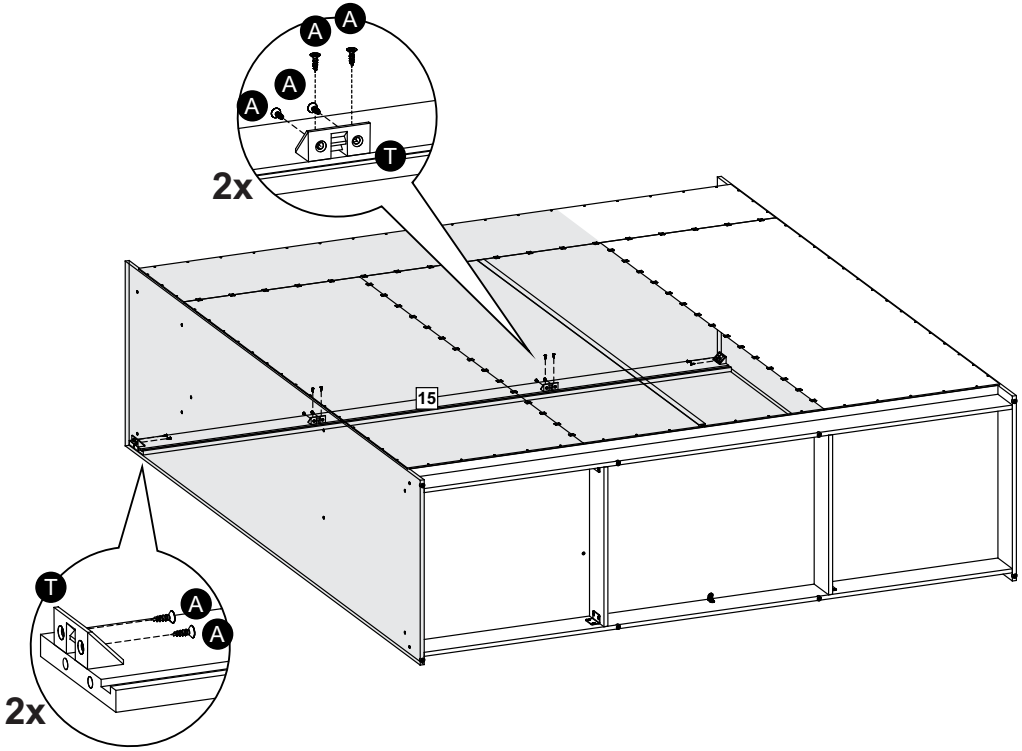
A
A
A
A
T
2x
15
T
A
A
2x

24

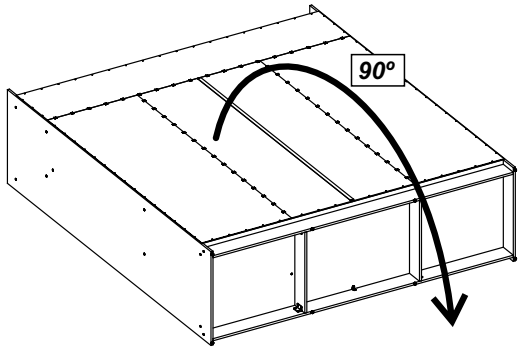
90º

25

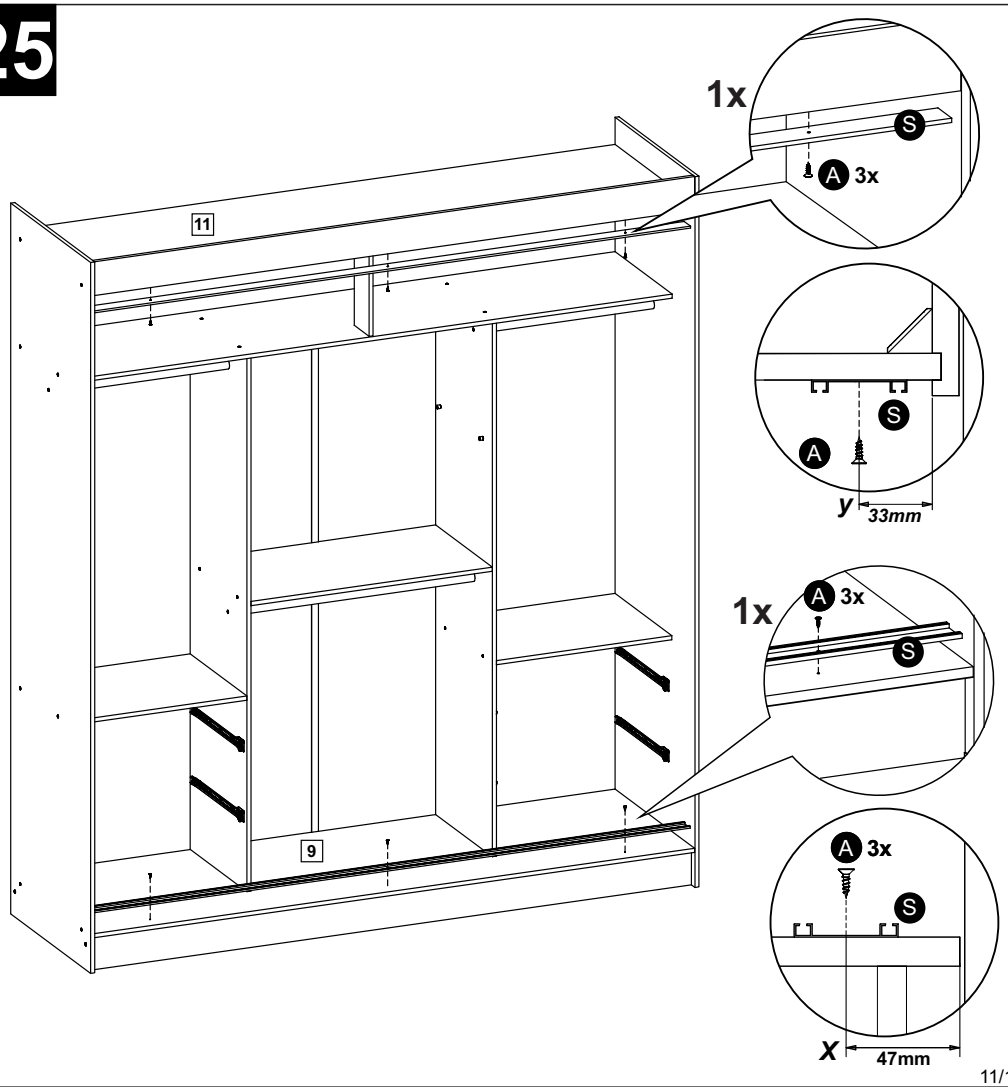
1x
S
A 3x
11
S
A
y
33mm
1x
A 3x
S
9
A 3x
S
x
47mm

26-4x

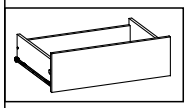

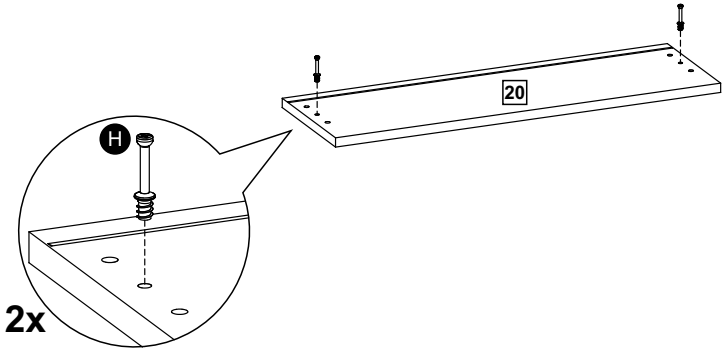

27-4x

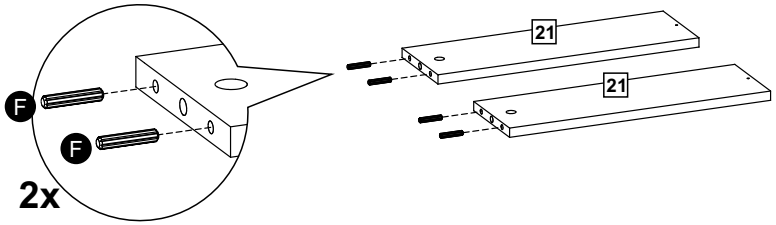

28-4x

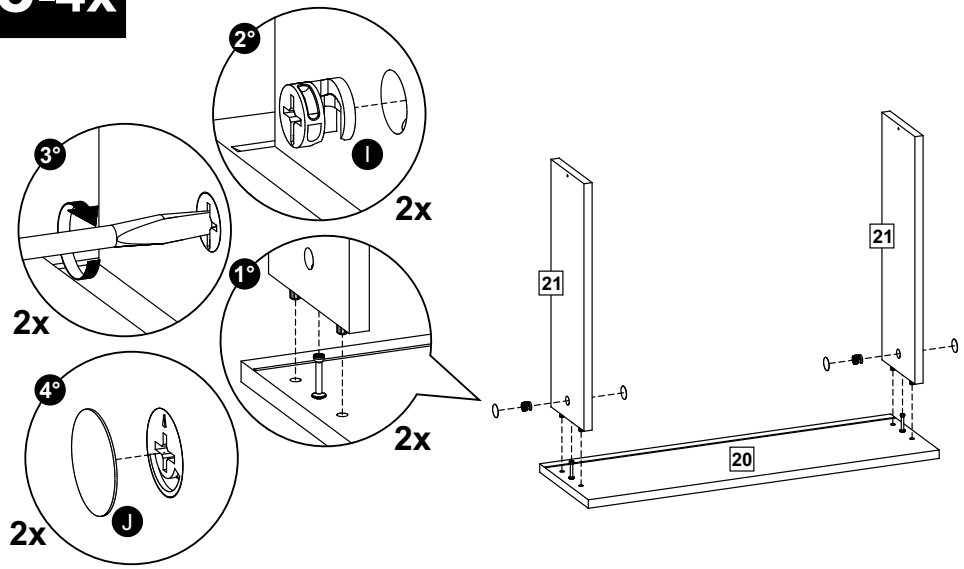

29-4x

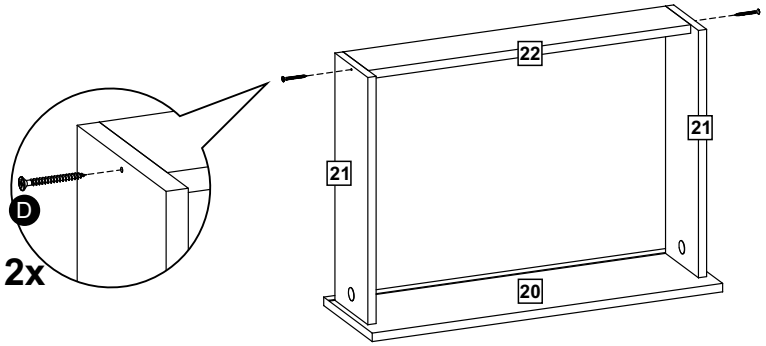

30-4x

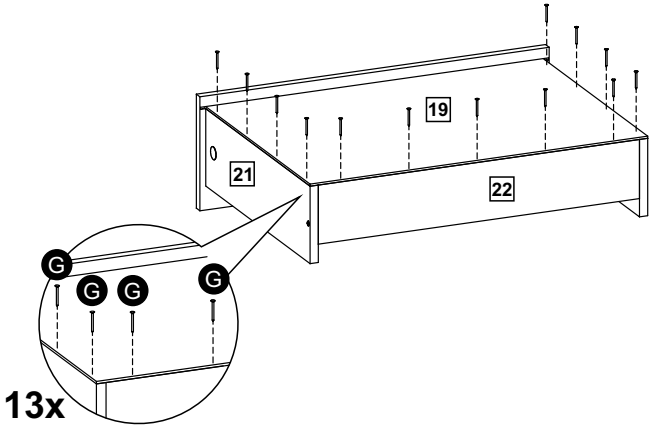

31-4x

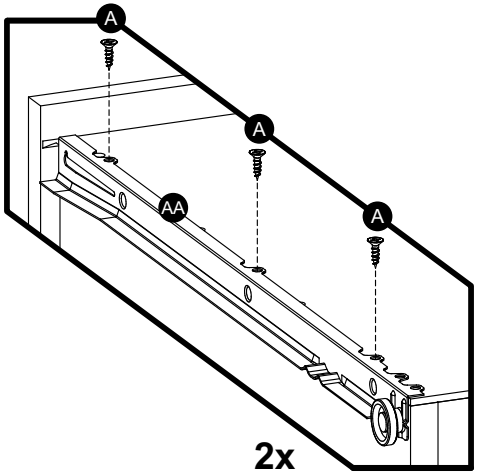

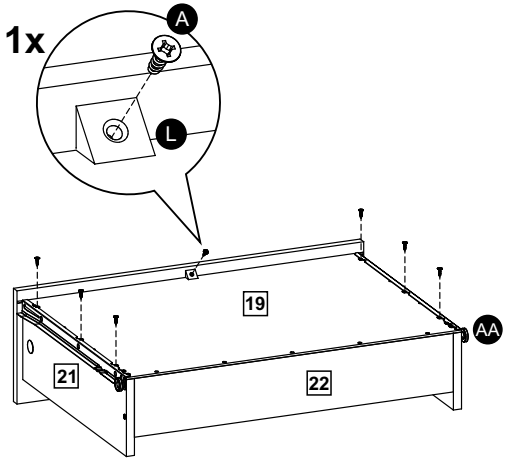

32

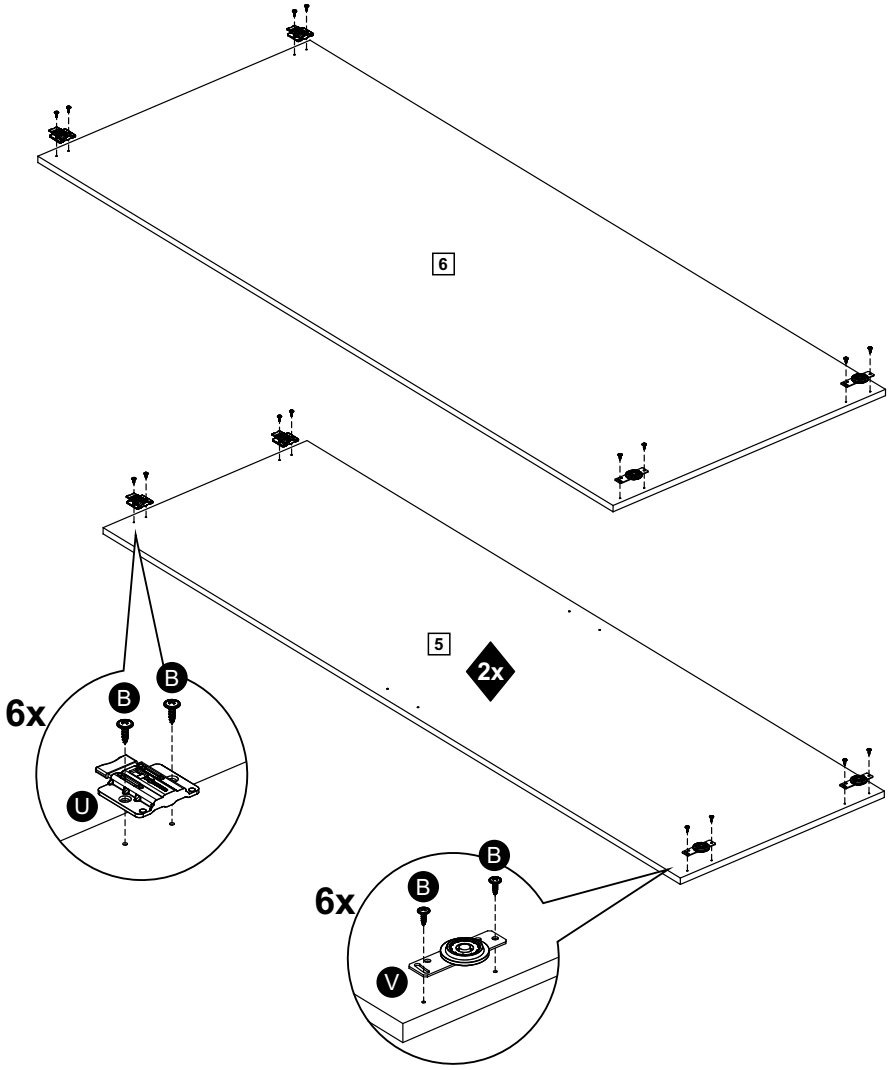

ATENÇÃO / IMPORTANTE - ATENCIÓN / IMPORTANTE - ATTENTION / IMPORTANT

A montagem do sistema de correr **NÃO** está concluída. É **EXTREMAMENTE IMPORTANTE** para o funcionamento correto das portas que posteriormente sejam feitos o **PASSO 37** (quando e necessário) e o **PASSO 38** (**SEMPRE**). Veja página 17.

El montaje del sistema corredizo **NO** está concluido. Es **EXTREMADAMENTE IMPORTANTE** para el funcionamiento correcto de las puertas, que posteriormente se hagan, el **PASO 37** (cuando sea necesario) y el **PASO 38** (**SIEMPRE**). Vea página 17.

The assembly of the sliding system is **NOT** complete. For the correct operation of the doors it is **EXTREMELY IMPORTANT** that **STEP 37** (when and if necessary) and **STEP 38** (**ALWAYS**) be done. See page 17.

33

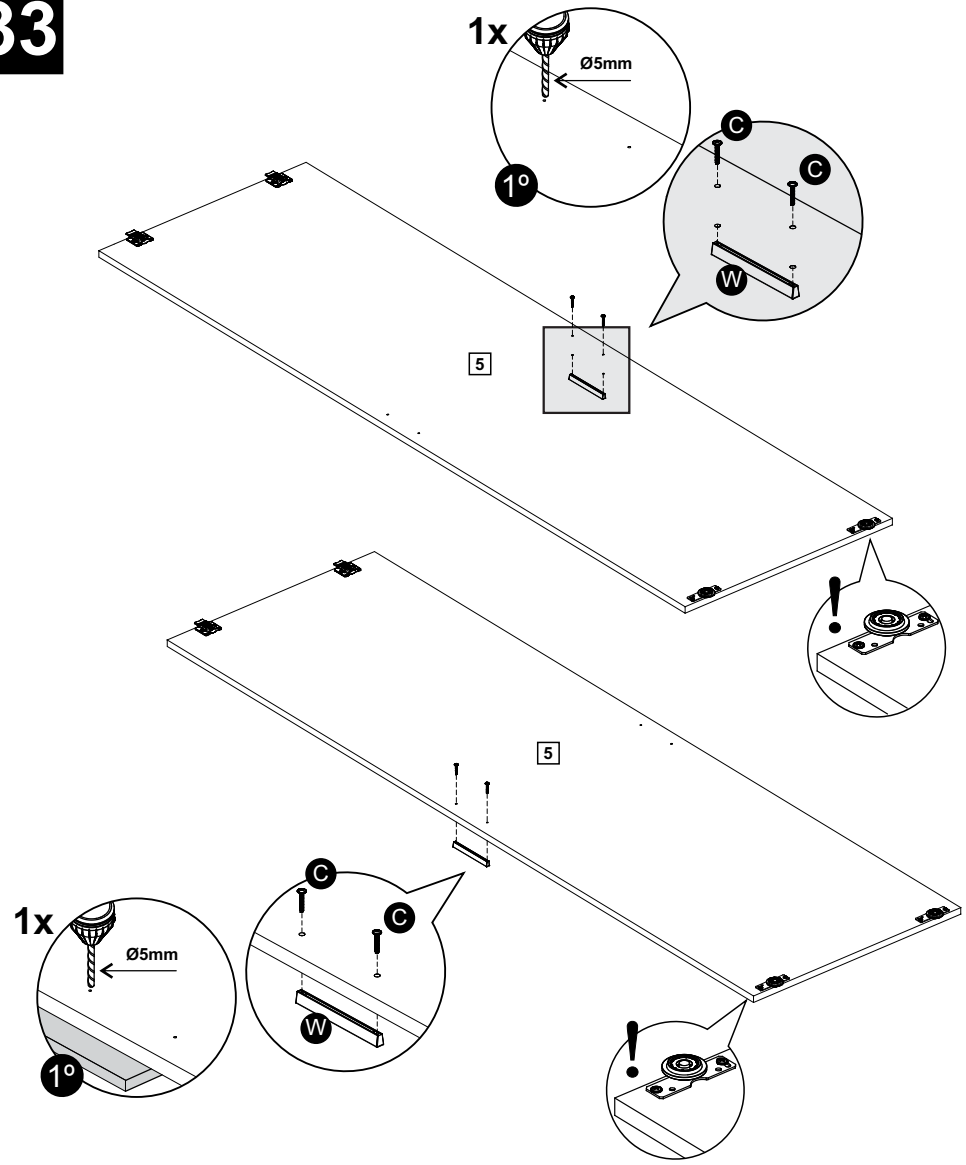

ATENÇÃO / IMPORTANTE - ATENCIÓN / IMPORTANTE - ATTENTION / IMPORTANT

Verifique a posição de fixação das roldanas e do sistema de correr, garantindo que fiquem no mesmo sentido.
Isso permitirá distinguir o lado esquerdo do lado direito e possibilitará a fixação correta dos puxadores.

Verifique la posición de las poleas y del sistema corredizo, asegurándose de que estén alineados en la misma dirección.
Esto permitirá distinguir el lado izquierdo del lado derecho y posibilitará la correcta fijación de los tiradores.

Check the positioning of the rollers and the sliding system, ensuring they are aligned in the same direction.
This will allow you to distinguish the left side from the right side and will enable the correct installation of the handles.

34

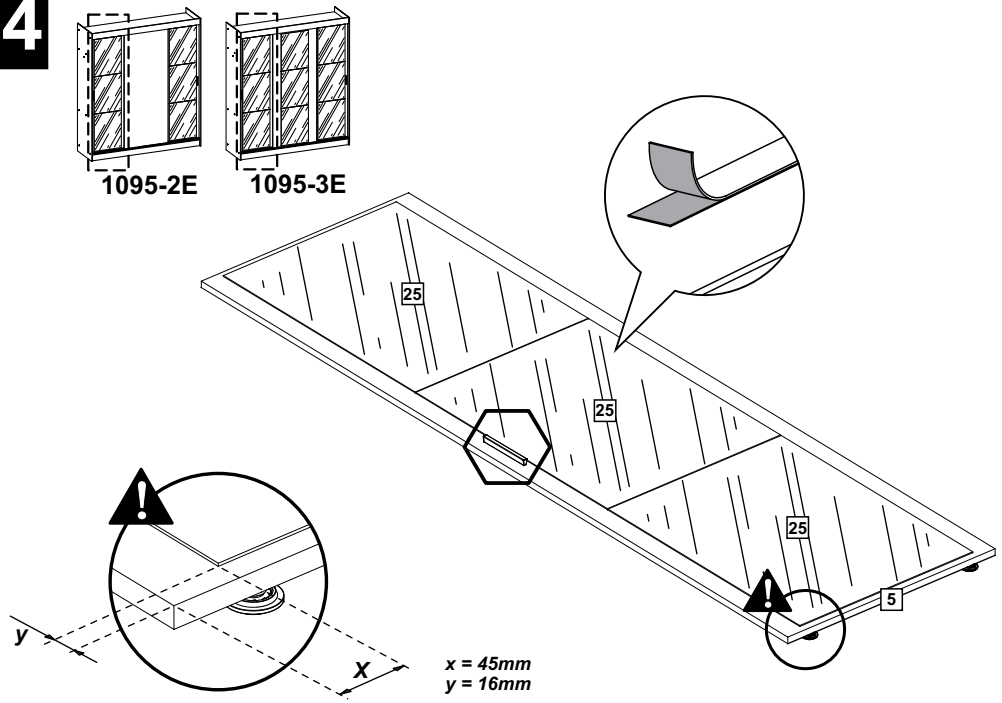
1095-2E
1095-3E
25
25
25
5
y
x
x = 45mm
y = 16mm

35

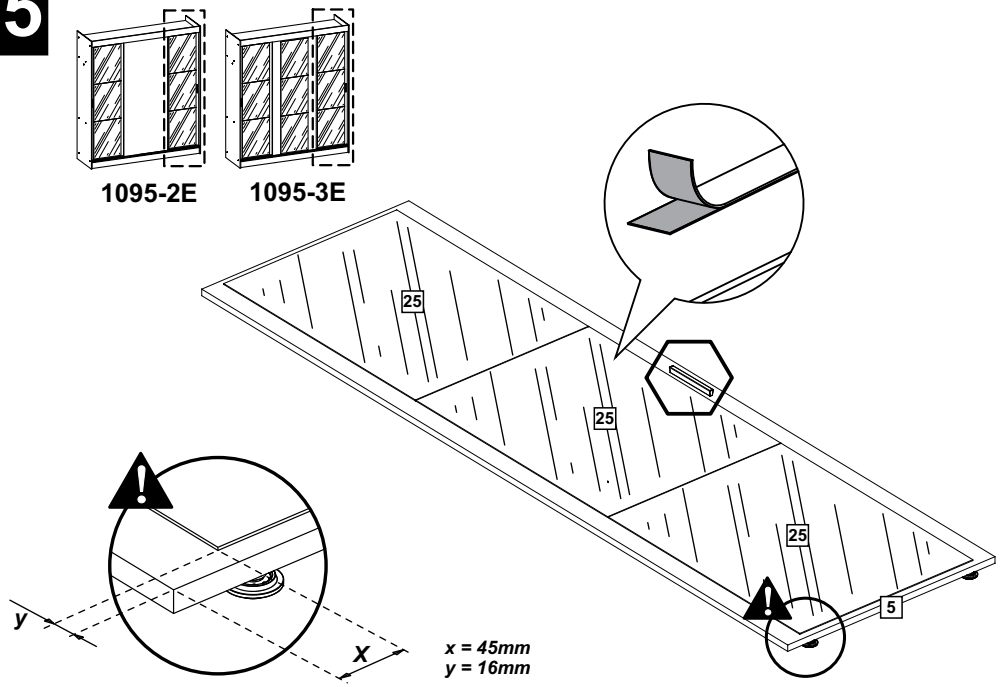
1095-2E
1095-3E
25
25
25
5
y
x
x = 45mm
y = 16mm

36

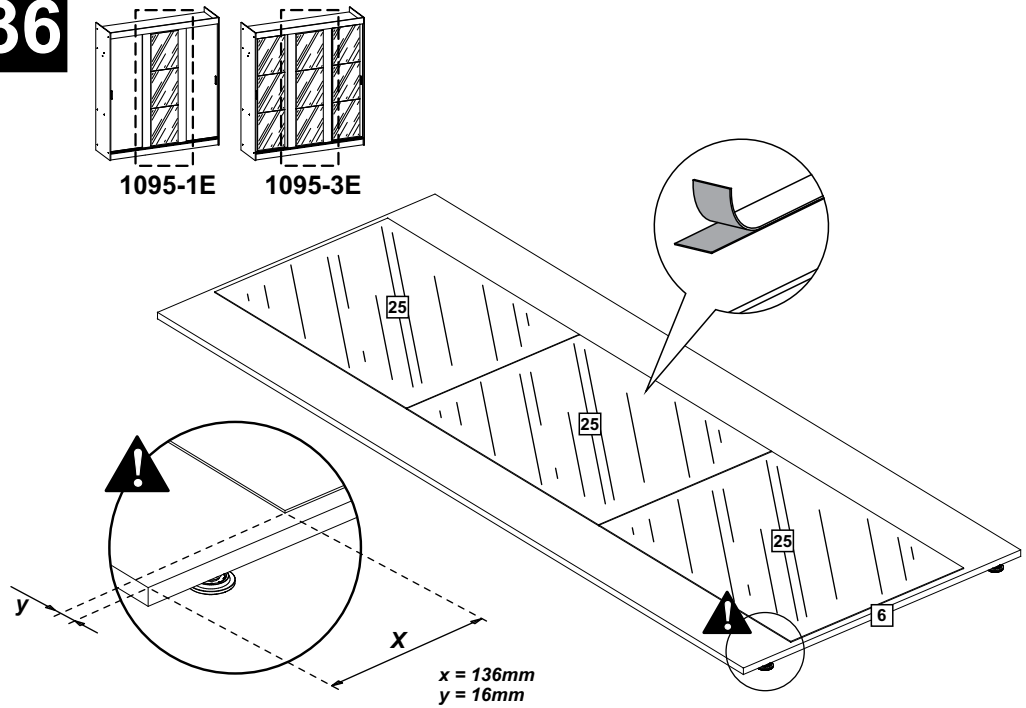
1095-1E
1095-3E
25
25
25
6
y
x
x = 136mm
y = 16mm

37

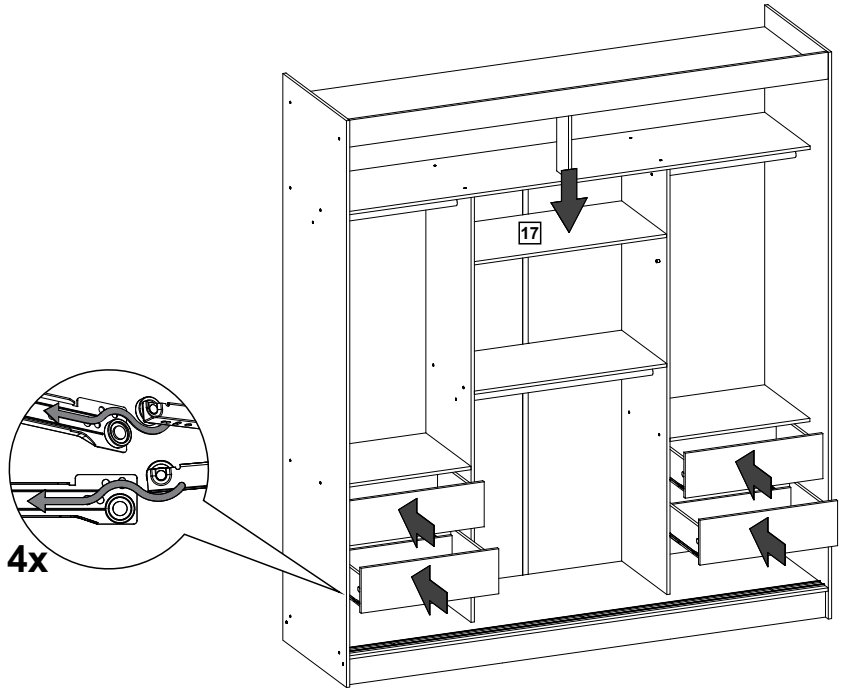
17
4x

38

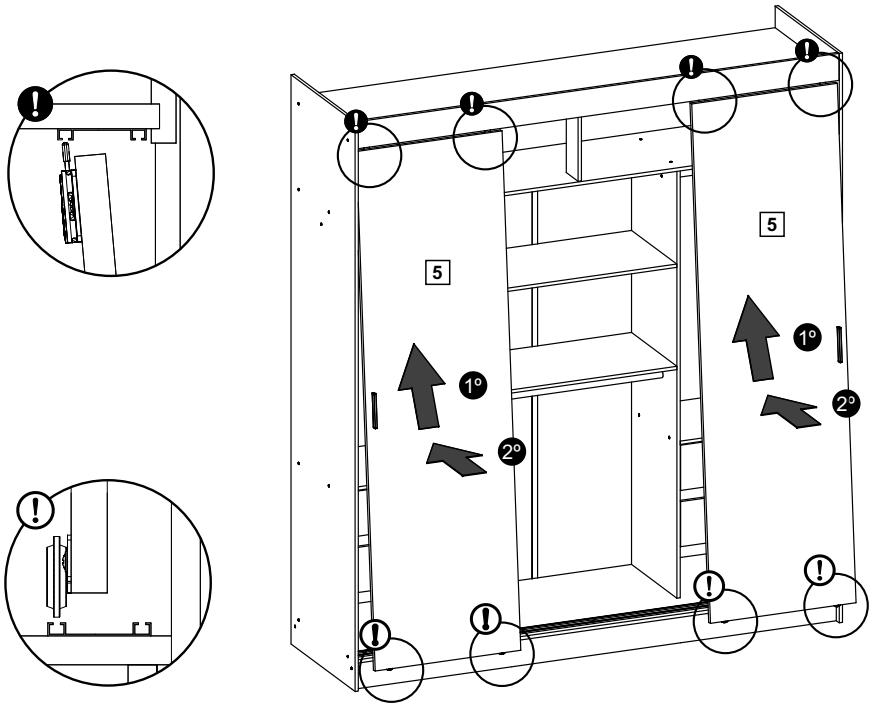

39

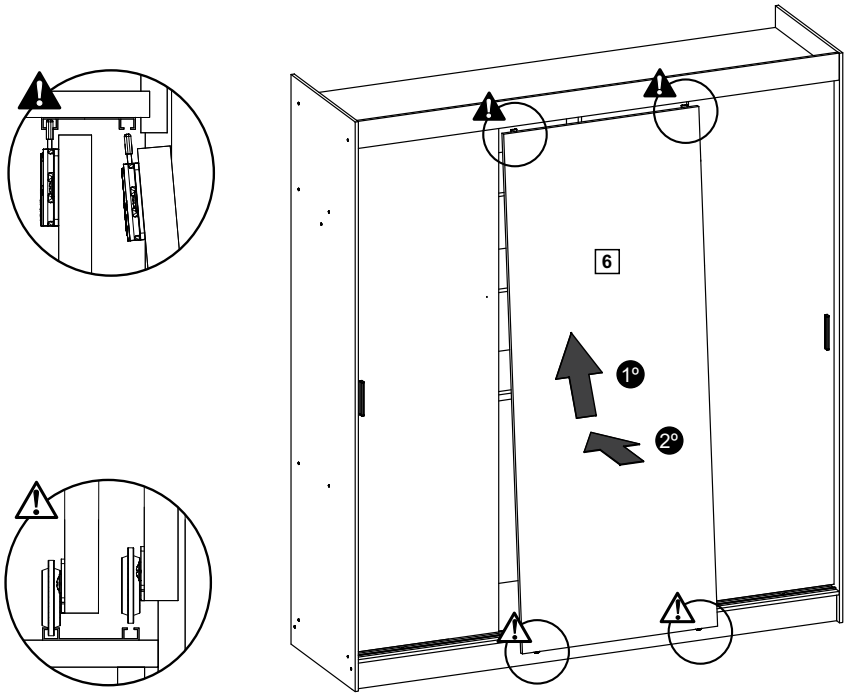

40

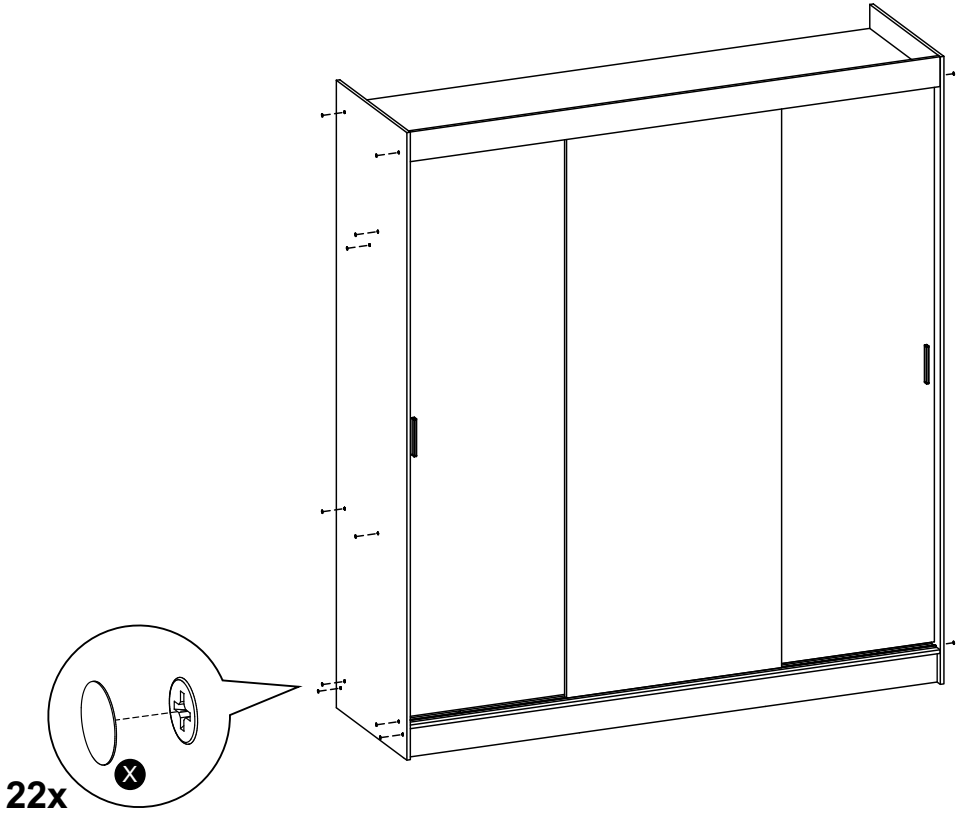

ATENÇÃO - ATENCIÓN - *ATTENTION*

Para ajustar o alinhamento das gavetas, utilizar os furos ovais destacados em Cinza.
Para arreglar na posición de los cajones, utilizar los agujeros destacado en Gris.
To adjust the position of the drawers, use the holes highlighter in Grey.

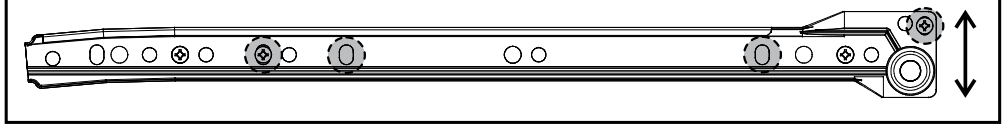

ATENÇÃO / IMPORTANTE - ATENCIÓN / IMPORTANTE - ATTENTION / IMPORTANT

Se as Portas estiverem devidamente alinhadas, ir direto para o **PASSO 40**.

Si las Puertas están alineadas correctamente, vaya directamente al **PASO 40**.

If the Doors are properly aligned, go straight to **STEP 40**.

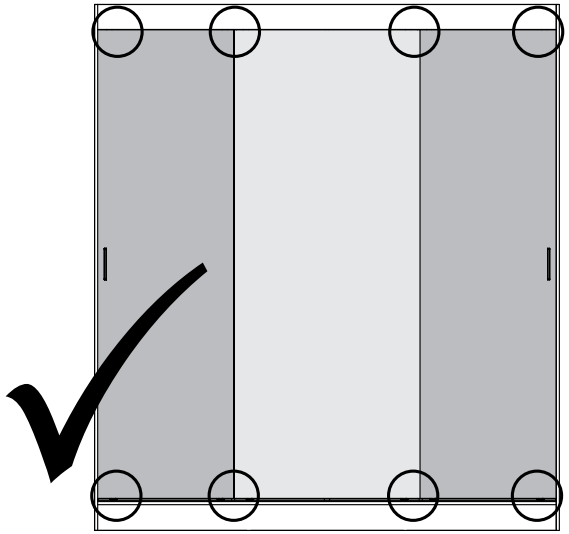

Se as Portas estiverem desalinhadas será necessário ajustá-las. Veja como fazer o ajuste no **PASSO 39**.

Si las Puertas están desalineadas, es necesario ajustarlas. Vea cómo hacer el ajuste en el **PASO 39**.

If the Doors are misaligned, it will be necessary to adjust them. See how to make the adjustment in **STEP 39**.

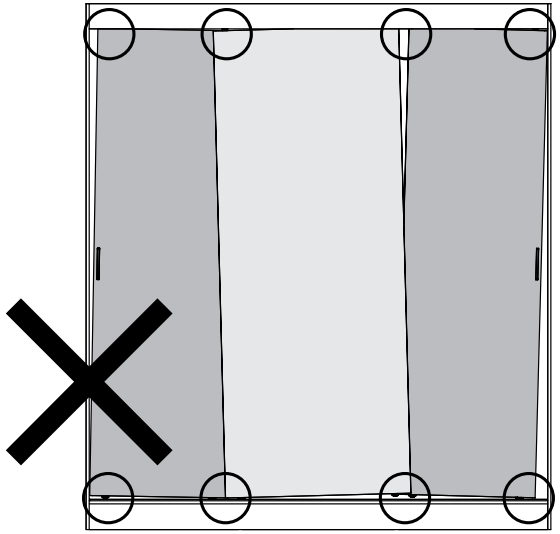

ATENÇÃO / IMPORTANTE - ATENCIÓN / IMPORTANTE - ATTENTION / IMPORTANT

41

Ajustar as portas desalinhadas.

Ajustar las puertas desalineadas.

Adjust the misaligned doors.

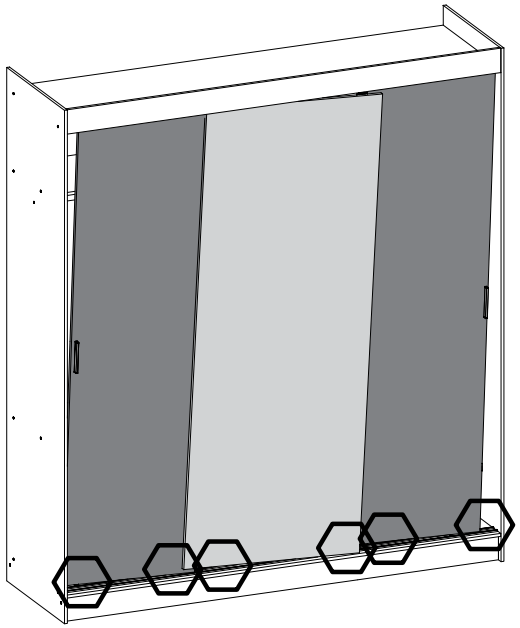

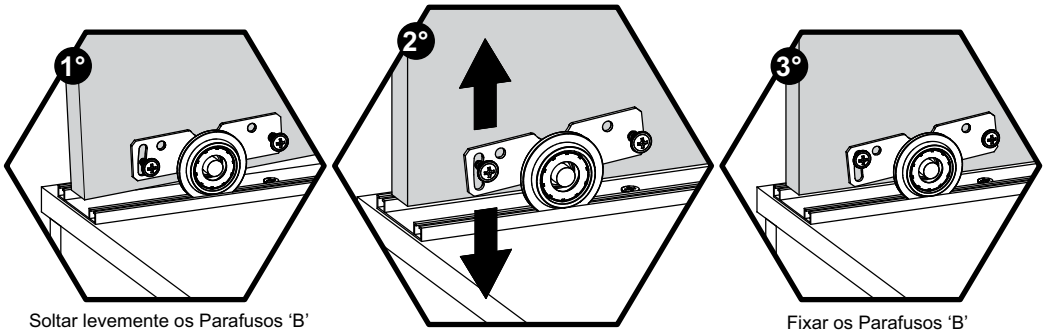

Soltar levemente os Parafusos ‘B’
Afloje ligeramente los Tornillos ‘B’
Slightly loosen the Screws ‘B’

Ajustar o Alinhamento
Ajustar Alineación
Adjust Alignment

Fixar os Parafusos ‘B’
Fije los Tornillos ‘B’
Fix the Screws ‘B’

Finalizar a Montagem
Finalizar el Montaje
Finish the Assembly

42

Finalizar a montagem do sistema de correr - Extremamente Importante!
Finalizar el montaje del sistema corredizo - ¡Extremadamente Important
It is Extremely Important to finalize the assembly of the sliding system!

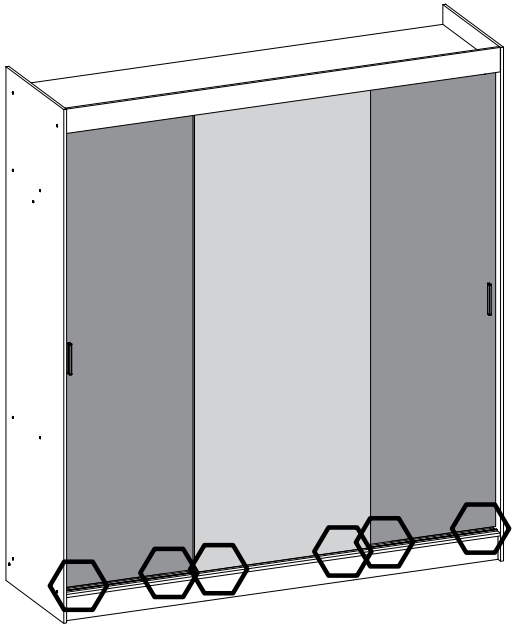

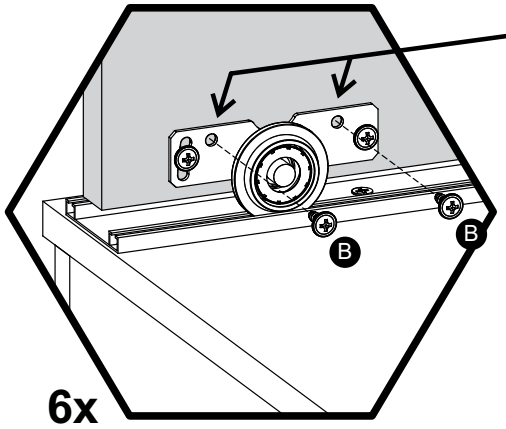

FIXAÇÃO OBRIGATÓRIA
FIJACIÓN OBLIGATORIA
FIXING IS MANDATORY